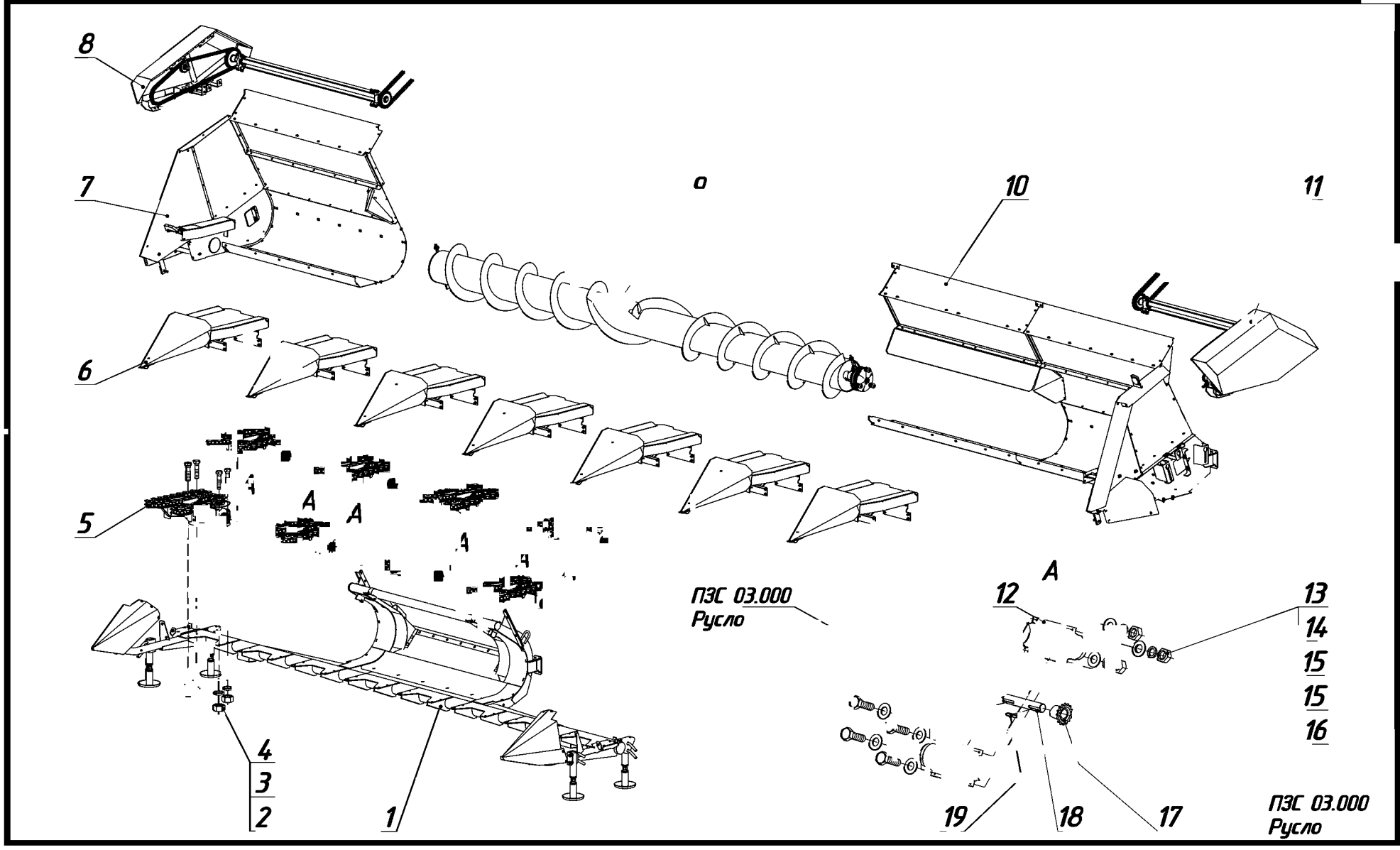

Приспособление для уборки подсолнечника к зернокомбайну ПЗС-8-15 Рис. 2-3

Приспособление для уборки подсолнечника к зернокомбайну ПЗС-8-15 Рис. 2-3

№	Обозначение	Наименование	Кол-во, шт.
1		Рама ПЗС 01.000А с облицовками	1
2	М12-6Н.5.019 ГОСТ 5915-70	Гайка	32
3	12.65Г.05 ГОСТ 6402-70	Шайба	32
4	М12х50.58.019 ГОСТ 7795-70	Болт	32
5	ПЗС 03.000	Русло	8
6	ПЗС 04.000	Капот	7
7		Корпус (правая сторона)	1
8		Привод (правая сторона) с ограждением ПЗС 18.000А-01	1
9	ПЗС 11.000	Шнек	1
10		Корпус (левая сторона)	1
11		Привод (левая сторона) с ограждением ПЗС 18.000А	1
12	ПЗС 00.406А	Щиток	12
13	М8-6Н.5.019 ГОСТ 5915-70	Гайка	24
14	8.65Г.05 ГОСТ 6402-70	Шайба	24
15	С8.01.019 ГОСТ 11371-78	Шайба	48
16	М6-6gх16.58.019 ГОСТ 7798-70	Болт	24
17	КСКУ 06.34.602-01	Полумуфта*	12
18	ПЗС 16.601	Вал*	6
19	2-10х8х56 ГОСТ 23360-78	Шпонка*	12

* элементы ПЗС 16.000 Вал соединительный

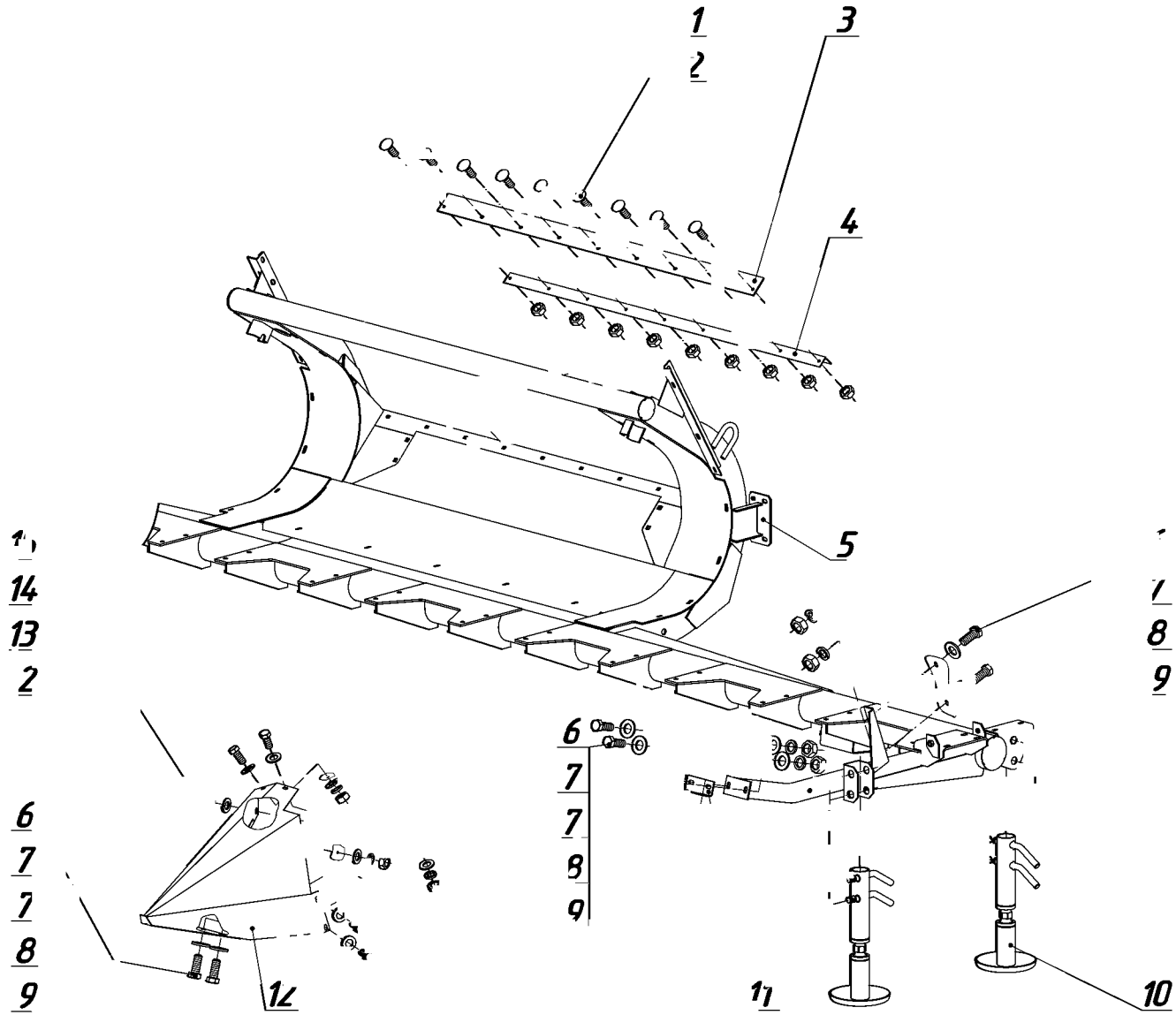

Рама ПЗС 01.000А с установленными элементами (лист 1) Рис. 2-4

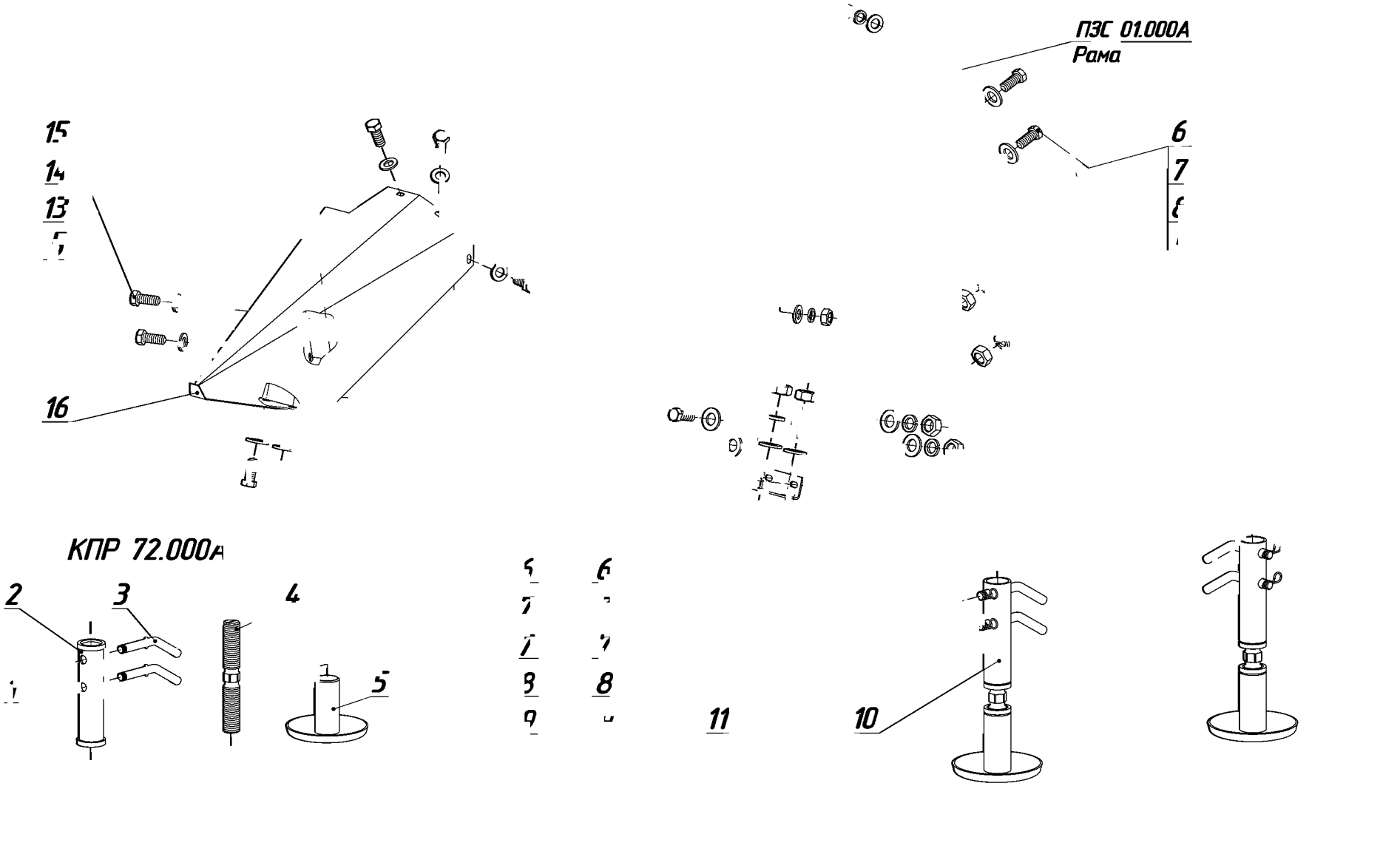

Рама ПЗС 01.000А с установленными элементами (лист 2) Рис. 2-5

Рама ПЗС 01.000А с установленными элементами (лист 1, лист 2) Рис. 2-4, 2-5

№	Обозначение	Наименование	Кол-во, шт.
1	М8х25.46.019 ГОСТ 7802-81	Болт	9
2	М8-6Н.5.019 ГОСТ 5915-70	Гайка	19
3	ПЗС 00.002	Уплотнитель	1
4	ПЗС 00.704	Уголок	1
5	ПЗС 01.000А	Рама	1
6	М10-6gх25.58.019 ГОСТ 7796-70	Болт	12
7	С10.01.019 ГОСТ 11371-78	Шайба	20
8	10.65Г.05 ГОСТ 6402-70	Шайба	12
9	М10-6Н.5.019 ГОСТ 5915-70	Гайка	12
10	КПР 72.000А	Стойка опорная	4
11	ПЗС 00.427	Уголок	2
12	ПЗС 08.000	Мыс	1
13	С8.01.019 ГОСТ 11371-78	Шайба	10
14	8.65Г.05 ГОСТ 6402-70	Шайба	10
15	М8-6gх20.58.019 ГОСТ 7796-70	Болт	10
16	ПЗС 08.000-01	Мыс	1

—

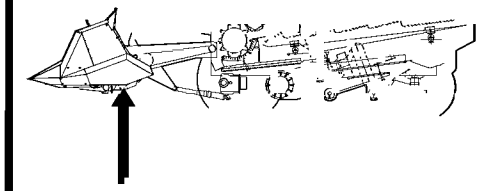

Стойка опорная КПР 72.000А

Рис. 2-5

№	Обозначение	Наименование	Кол-во, шт.
1	ДП 26.602	Шплинт пружинный	2
2	КПР 72.802А	Труба	1
3	КСКУ 06.12.607	Штырь закладной	2
4	КПР 72.030	Винт	1
5	КПР 72.010А	Пята	1

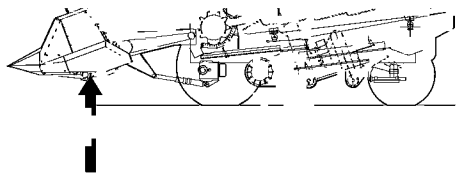

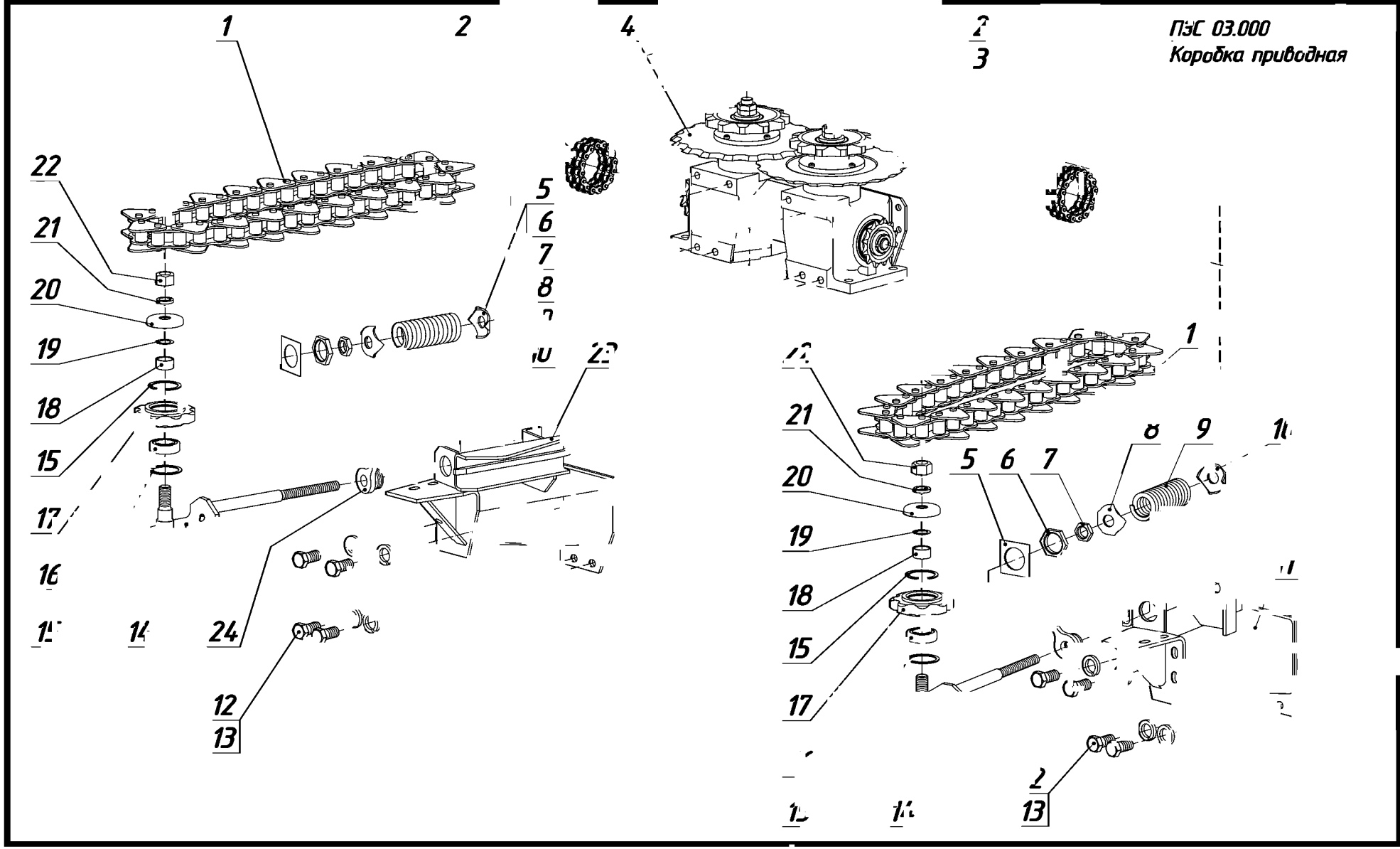

Русло ПЗС 03.000

Рис. 2-6

Русло ПЗС 03.000

Рис. 2-6

№	Обозначение	Наименование	Кол-во, шт.
1	ПЗС 03.030	Цепь	2
2	2ПР-15,875-4540 ГОСТ 13568-75	Цепь* (L=238,125 мм; n=15 зв.)	4
3	С-2ПР-15,875-4540 ГОСТ 13568-75	Звено*	4
4	ПЗС 02.000Б	Коробка приводная	1
5	ККП-2С.01.02.403	Шайба	2
6	КСКУ 49.00.612	Гайка	2
7	М20-6Н.04.019 ГОСТ 5916-70	Гайка	2
8	ККП-2С.01.02.413-01	Шайба	2
9	КСКУ 06.16.601	Пружина	2
10	ККП-2С.01.02.413	Шайба	2
11	ПЗС 03.010-01	Балка	1
12	М12-6gх25.58.019 ГОСТ 7796-70	Болт	8
13	12.65Г.05 ГОСТ 6402-70	Шайба	8
14	ККП-2С.01.02.160А	Опора*2	2
15	КСКУ 47.00.443-05	Кольцо пружинное*2(*3)	4
16	180205К1С17 ГОСТ 8882-75	Подшипник*2	2
17	ПЗС 03.603	Звездочка*2	2
18	КОШ 69.602	Втулка распорная*2	2
19	КСКУ 06.16.439	Шайба*2(*4)	2
20	ПЗС 03.408	Крышка*2	2
21	20.65Г.05 ГОСТ 6402-70	Шайба*2	2
22	М20х1,5-6Н.5.019 ГОСТ 5915-70	Гайка*2	2
23	ПЗС 03.010	Балка	1
24	ККП-2С.01.02.101	Втулка	2

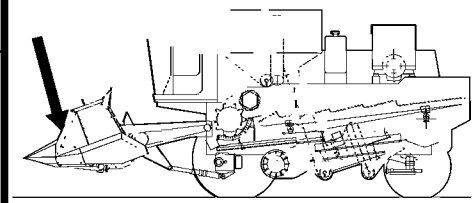

* элементы ПЗС 16.000 Вал соединительный

*2 элементы ПЗС 03.040 Звездочка натяжная

*3 допускается замена на В52 ГОСТ 13943-86 Кольцо

3 допускается замена на В52 ГОСТ 13943-86 Кольцо

*4 наибольшее количество

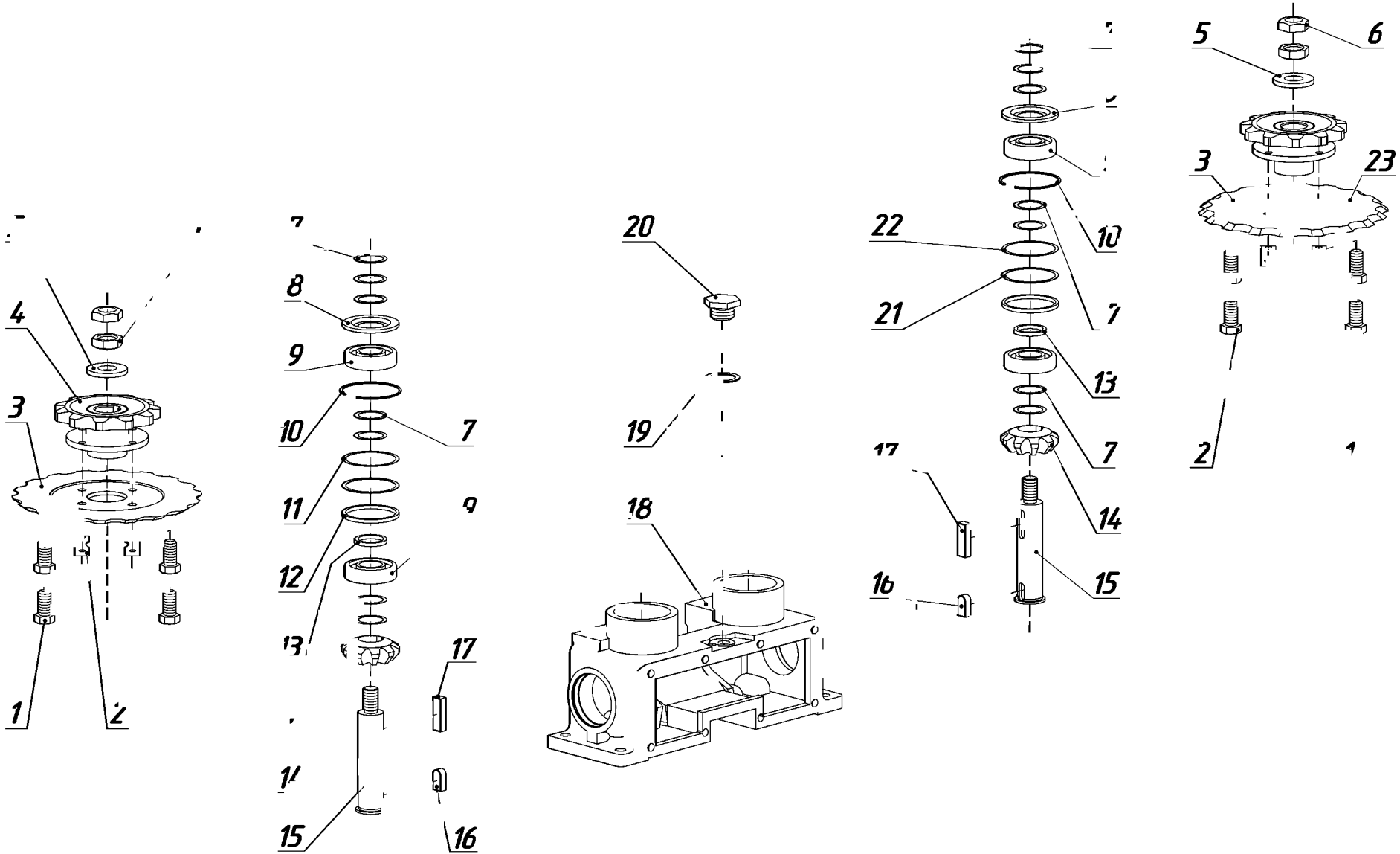

Коробка приводная ПЗС 02.000Б (лист 1)

Рис. 2-7

Коробка приводная ПЗС 02.000Б (лист1) Рис. 2-7

№	Обозначение	Наименование	Кол-во, шт.
1	ПЗС 02.501А	Планка	4
2	М10-6gх20.58.019 ГОСТ 7796-70	Болт	16
3	ПЗС 02.402	Нож	2
4	ПЗС 02.010А-01	Звездочка	1
5	КСКУ 06.16.403А	Шайба	4
6	2М20х1,5 04.019 ГОСТ5916-70	Гайка	4
7	КСКУ 06.16.404	Шайба регулировочная	20*
8	ПЗС 02.406	Шайба защитная	2
9	180307 ГОСТ 8882-75	Подшипник	4
10	КСКУ 47.00.443-09	Кольцо пружинное внутреннее*2	2
11	КСКУ 06.16.404-01	Шайба регулировочная	20*
12	ПЗС 02.407	Втулка	2
13	ПЗС 02.805	Втулка	2
14	ПЗС 02.603Б	Колесо зубчатое	2
15	ПЗС 02.602А	Вал	2
16	3-10х8х20 ГОСТ 23360-78	Шпонка	4
17	2-10х8х32 ГОСТ 23360-78	Шпонка	2
18	ПЗС 02.101В	Корпус	1
19	ОПД 0063	Прокладка	1
20	КСКУ 06.16.615	Пробка	1
21	ПЗС 02.405-03	Шайба регулировочная	8*
22	ПЗС 02.405-04	Шайба регулировочная	8*
23	ПЗС 02.010А	Звездочка	1

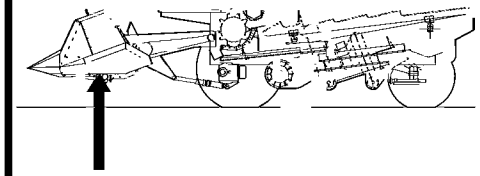

* наибольшее количество

*2 допускается замена на В80 ГОСТ 13943-86 Кольцо - 2шт.

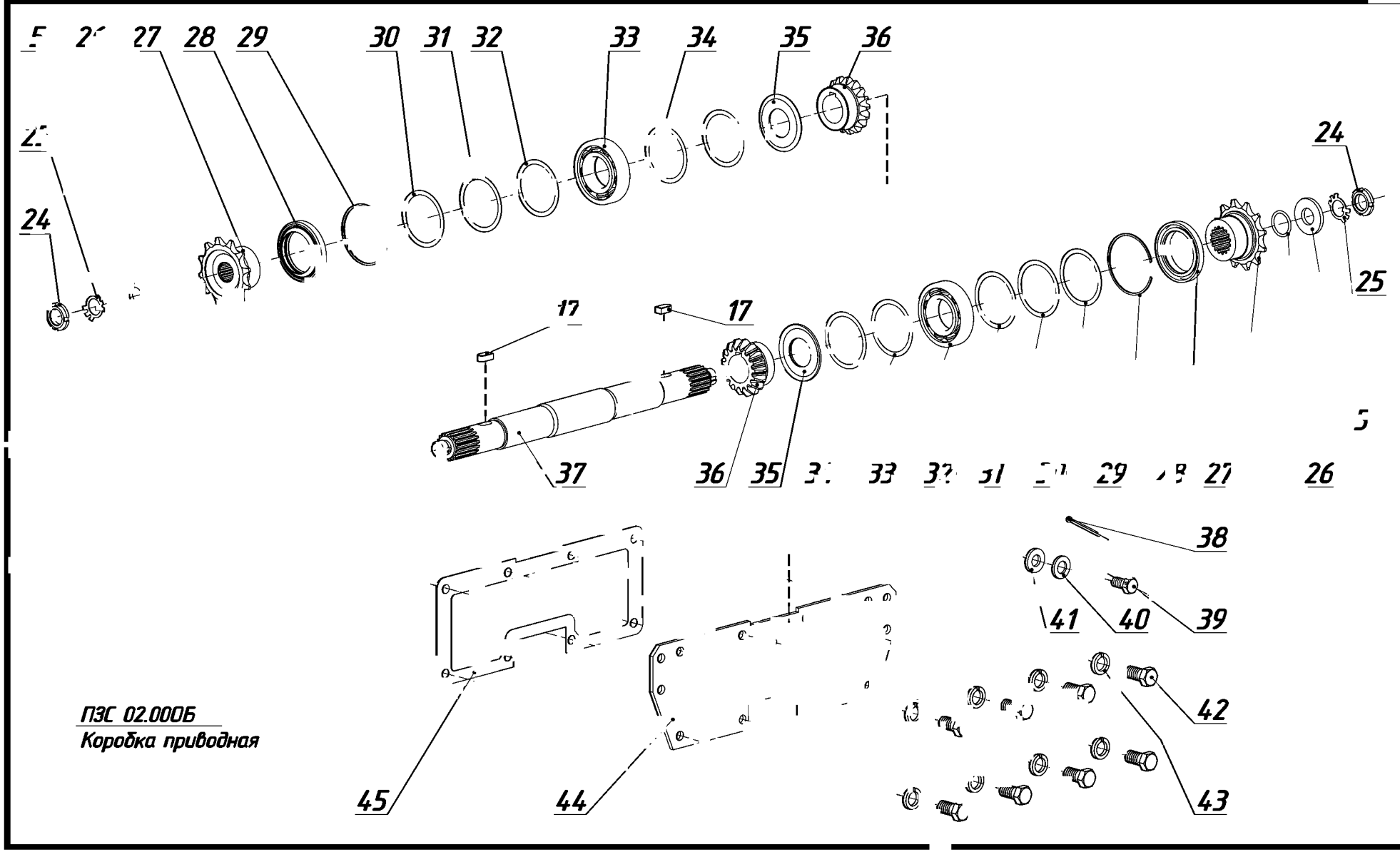

Коробка приводная ПЗС 02.000Б (лист 2)

Рис. 2-8

Коробка приводная ПЗС 02.000Б (лист 2) Рис. 2-8

№	Обозначение	Наименование	Кол-во, шт.
24	М20х1,5-6Н.05.019 ГОСТ 11871-88	Гайка	2
25	Н20.01.019 ГОСТ 11872-89	Шайба	2
26	028-036-46-2-2 ГОСТ 9833-72	Кольцо	2
27	КСКУ 06.16.611-01	Полумуфта	2
28	2-52х75-1 ГОСТ 8752-79/ ОСТ 38.05.146-78	Манжета	2
29	КСКУ 47.00.443-08	Кольцо пружинное внутреннее*3	2
30	КСКУ 06.16.404-03	Шайба регулировочная	4*
31	КСКУ 06.16.404-04	Шайба регулировочная	4*
32	КСКУ 06.16.404-05	Шайба регулировочная	4*
33	207 ГОСТ 8338-75	Подшипник	2
34	КСКУ 06.16.404-02	Шайба регулировочная	4*
35	КСКУ 06.16.483	Маслоотражатель	2
36	КСКУ 06.16.643	Колесо зубчатое	2
37	ПЗС 02.601	Вал	1
38	2х25.019 ГОСТ 397-79	Шплинт	1
39	КСКУ 06.16.649	Болт специальный	1
40	ПЗС 02.002	Уплотнение	1
41	С8.01.019 ГОСТ 11371-78	Шайба	1
42	10.65Г.05 ГОСТ 6402-70	Шайба	8
43	М10-6gх20.58.019 ГОСТ 7796-70	Болт	16
44	ПЗС 02.401	Крышка	8
45	ПЗС 02.001	Прокладка	1

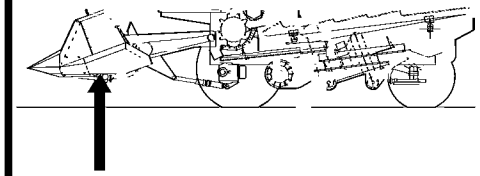

*3 допускается замена на В72 ГОСТ 13943-86
Кольцо – 2 шт.

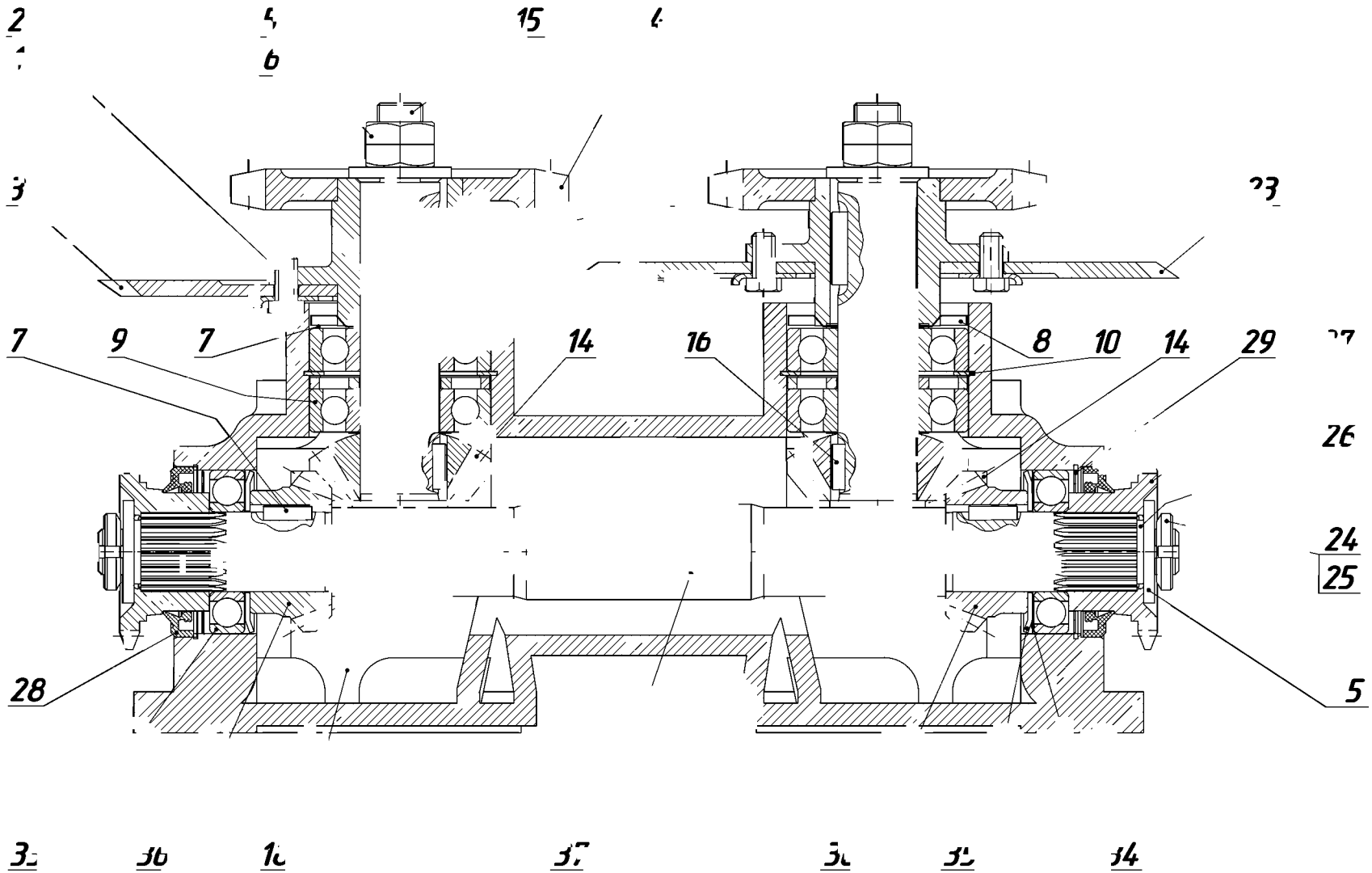

Коробка приводная ПЗС 02.000Б (лист 3)

Рис. 2-9

1. Вал 37 должен проворачиваться от усилия руки легко и без заеданий. При работе не допускается резкий или неравномерный шум и стук в коробке.
2. Зубчатые пары 36 и 14 устанавливать так, чтобы внешние торцы зубчатых венцов совпадали. Допускается симметричное несовпадение внешних торцев. Зазор между буртом вала 37 и торцем зубчатых колес 36 не допускается.
3. Регулировка зубчатых колес 36 и 14 обеспечивается установкой шайб 7; 11; 34; 30; 31; 32; 34; 12. (См. Рис. 2-7 и Рис. 2-8).
4. Корпус 18 заполнить смазкой, состоящей из 50% ТАП-15В и 50% солидола Ж ГОСТ 1033-79 или солидола С ГОСТ 4366-76 в количестве 2 л или смазкой Трансол 300 ТУ 38 УССР 20.364-84 в количестве 2 л.
5. Места строповки - звездочка 4 и звездочка 23.

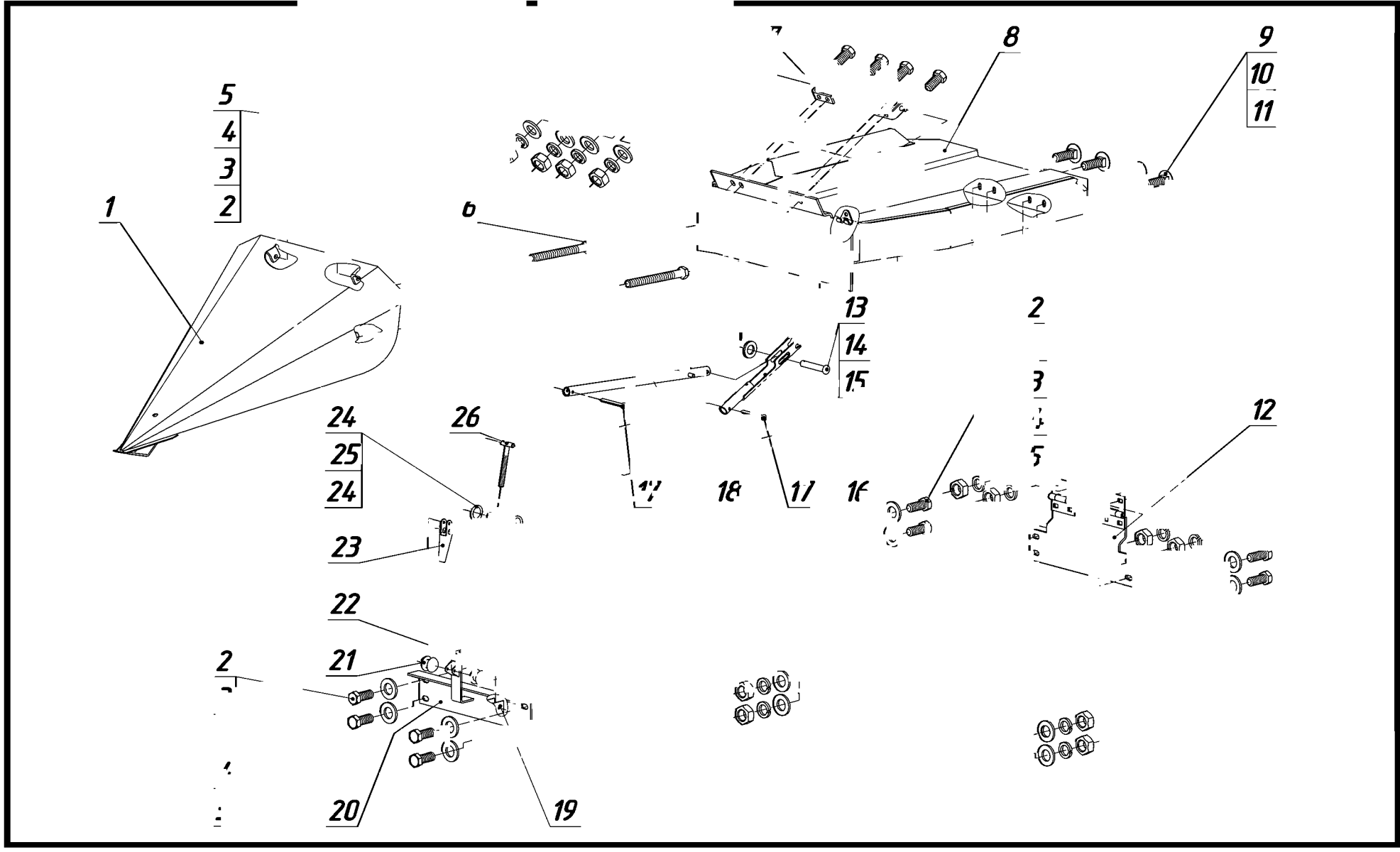

Капот ПЗС 04.000

Рис. 2-10

Капот ПЗС 04.000 Рис. 2-10

№	Обозначение	Наименование	Кол-во, шт.
1	ПЗС 04.010	Мыс	1
2	М10-6gх25.58.019 ГОСТ 7796-70	Болт	12
3	С10.01.019 ГОСТ 11371-78	Шайба	20
4	10.65Г.05 ГОСТ 6402-70	Шайба	12
5	М10-6Н.5.019 ГОСТ 5915-70	Гайка	12
6	М12-6gх120.58.019 ГОСТ 7796-70	Болт	2
7	ПЗС 04.070	Кронштейн	2
8	ПЗС 04.020	Капот	1
9	М8х25.46.019 ГОСТ 7802-81	Болт	4
10	8.65Г.05 ГОСТ 6402-70	Шайба	4
11	М8-6Н.5.019 ГОСТ 5915-70	Гайка	4
12	ПЗС 04.030	Опора	1
13	2х25.019 ГОСТ 397-79	Шплинт	1
14	С8.01.019 ГОСТ 11371-78	Шайба	6
15	6-8В12х45.35.Ц9хр ГОСТ 9650-80	Ось	1
16	ПЗС 04.060	Стойка	1
17	5х45.019 ГОСТ 397-79	Шплинт	2
18	ПЗС 04.040	Труба	1
19	ККП-2С.01.07.504	Скоба*	1
20	ПЗС 04.404	Стяжка*	1
21	5.10.01.10 ГОСТ 10299-80	Заклепка*2	2
22	ПЗС 04.405	Кронштейн*	1
23	КСКУ 06.00.435	Затвор*2	1
24	КОП 69.606	Кольцо*2	2
25	КСКУ 06.00.607А	Траверса*2	1
26	КСКУ 06.00.220	Зацеп*2	1

* элементы ПЗС 04.050 Стяжка

*2 элементы КСКУ 06.00.230 Замок

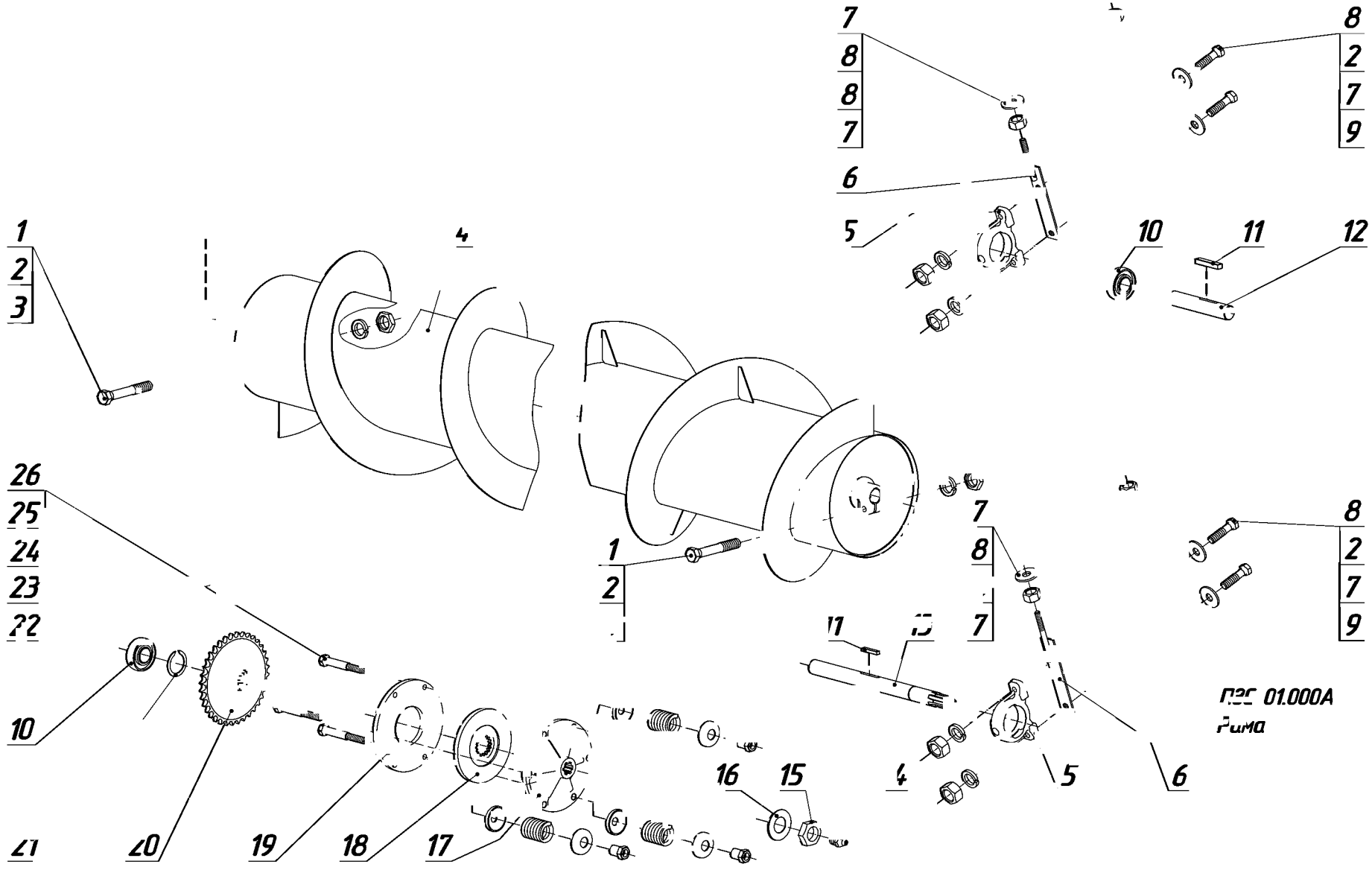

Шнек ПЗС 11.000

Рис. 2-11

Шнек ПЗС 11.000

Рис. 2-11

№	Обозначение	Наименование	Кол-во, шт.
1	М12-6gх65.58.019 ГОСТ 7795-70	Болт	2
2	12.65Г.05 ГОСТ 6402-70	Шайба	6
3	М12-6Н.04.019 ГОСТ 5916-70	Гайка	2
4	ПЗС 11.010	Шнек	1
5	Н 027.005-01	Корпус подшипника	2
6	ККП-3.21.070	Планка нажимная	2
7	12.01.019 ГОСТ 6958-78	Шайба	8
8	М12-6Н.5.019 ГОСТ 5915-70	Гайка	8
9	М12-6gх50.58.019 ГОСТ 7795-70	Болт	4
10	1680207С17 ТУ 37.006.084-90	Подшипник	2
11	2-10х8х50 ГОСТ 23360-78	Шпонка	2
12	ПЗС 11.603	Цапфа	1
13	ПЗС 11.601	Цапфа ведущая	1
14	1.2Ц6 ГОСТ 19853-74	Масленка	1
15	2М24х2-6Н.04.019 ГОСТ 5916-70	Гайка	1
16	КОШ 69.401	Шайба	1
17	КМД 40.601Б	Диск	1
18	50-3502.0040А	Диск	1
19	КМД 40.602А	Диск	1
20	ПЗС 11.020	Звездочка	1
21	КСКУ 06.00445-04	Кольцо*	1
22	КМД 40.607	Гайка	3
23	КМД 40.401-02	Тарелка	3
24	КМД 40.605	Пружина	3
25	КМД 40.401	Тарелка	3
26	КМД 40.606А	Болт	3

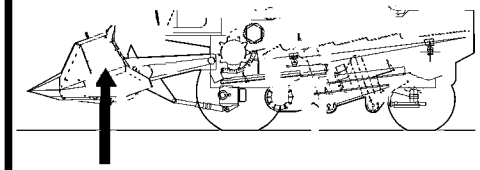

* допускается замена на В 35 ГОСТ 13942-86 Кольцо

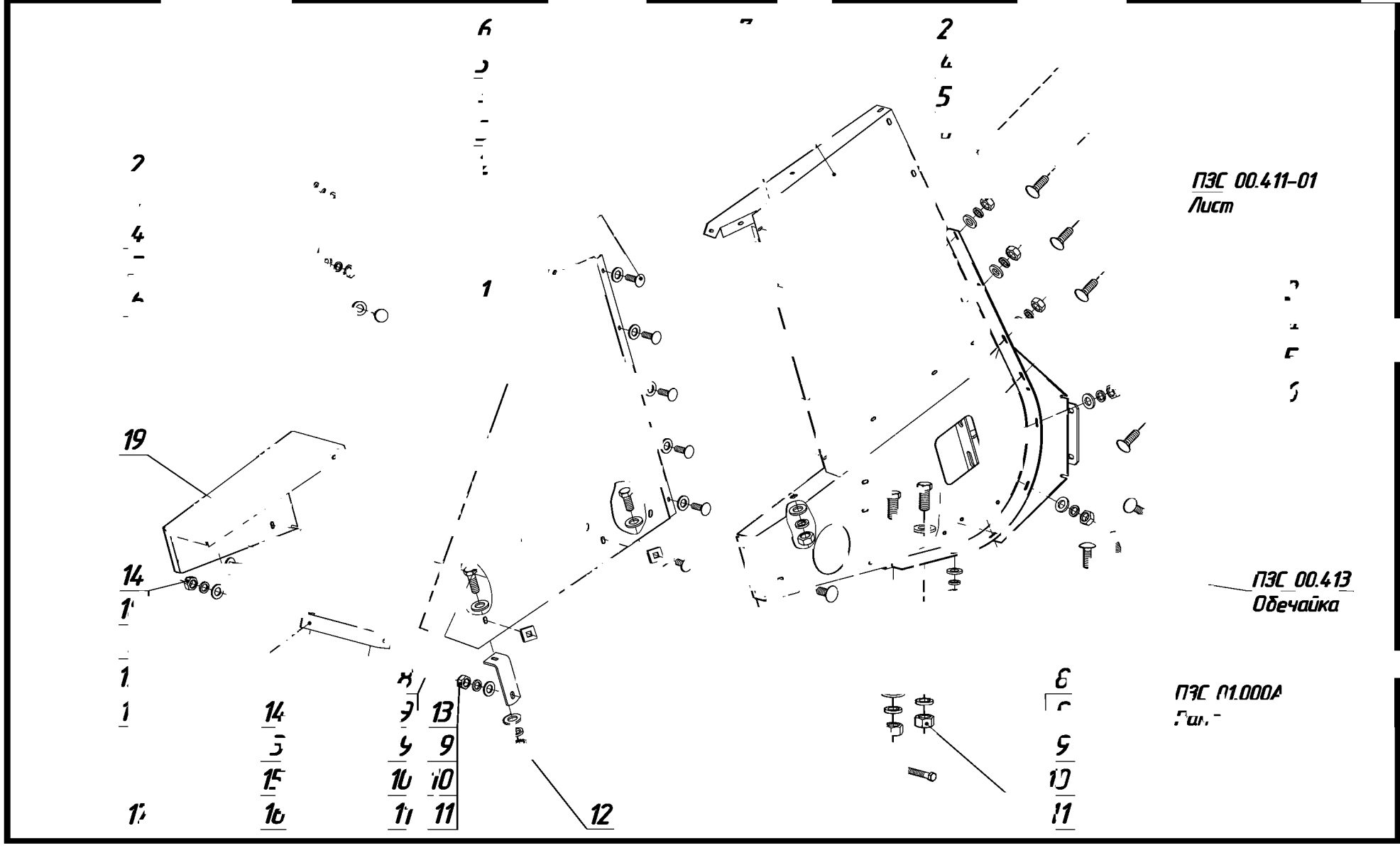

Корпус (правая сторона) (лист 1)

Рис. 2-12

Корпус (правая сторона) (лист 1, лист 2) Рис. 2-12, 2-13

№	Обозначение	Наименование	Кол-во, шт.
1	ПЗС 10.000	Облицовка	1
2	М6х20.46.019 ГОСТ 7802-81	Болт	51
3	С8.01.019 ГОСТ 11371-78	Шайба	13
4	С6х1,4.01.019 ГОСТ 6958-78	Шайба	65
5	6.65Г.05 ГОСТ 6402-70	Шайба	65
6	М6-6Н.5.019 ГОСТ 5915-70	Гайка	65
7	ПЗС 32.000	Боковина	1
8	М10-6gх25.58.019 ГОСТ 7796-70	Болт	4
9	С10.01.019 ГОСТ 11371-78	Шайба	9
10	10.65Г.05 ГОСТ 6402-70	Шайба	5
11	М10-6Н.5.019 ГОСТ 5915-70	Гайка	5
12	ПЗС 0[illegible]03	Ушко	1
13	М10-6gх65.58.019 ГОСТ 7795-70	Болт	1
14	М8х20.46.019 ГОСТ 7802-81	Болт	4
15	8.65Г.05 ГОСТ 6402-70	Шайба	2
16	М8-6Н.5.019 ГОСТ 5915-70	Гайка	7
17	ПЗС 00.426А	Кронштейн	1
18	КОП 27.505	Прокладка	2
19	ПЗС 00.401	Ограждение	1
20	М8-6gх25.58.019 ГОСТ 7796-70	Болт	3
21	ПЗС 00.415-01	Кронштейн	1
22	ПЗС 00.416	Щит	1
23	М6-6gх16.58.019 ГОСТ 7798-70	Болт	14
24	ПЗС 20.000А	Щит боковой	1
25	ПЗС 00.409-01	Отсекатель	1
26	ПЗС 00.411-01	Лист	1
27	ПЗС 00.413	Обечайка	1

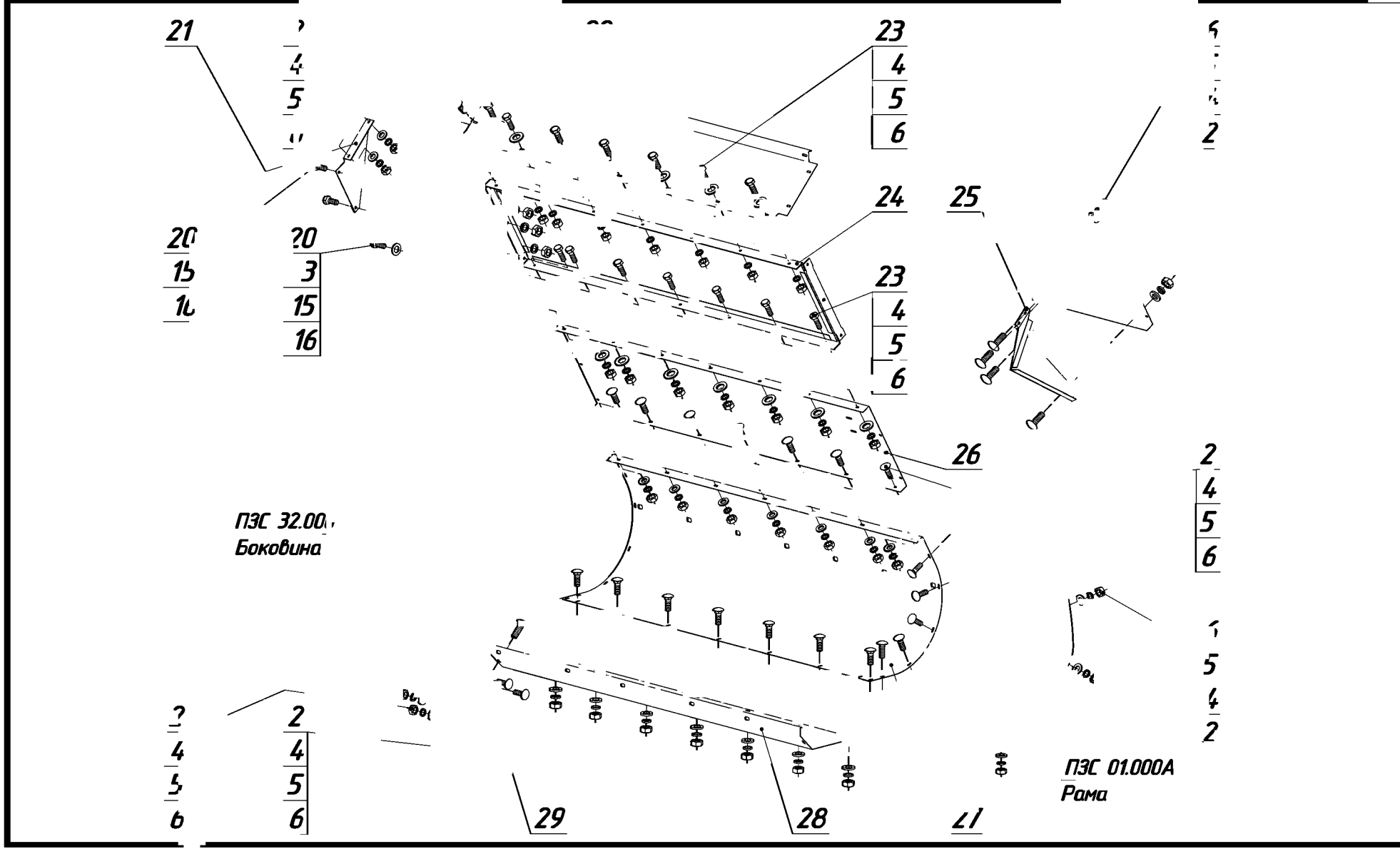

Корпус (правая сторона) (лист 2)

Рис. 2-13

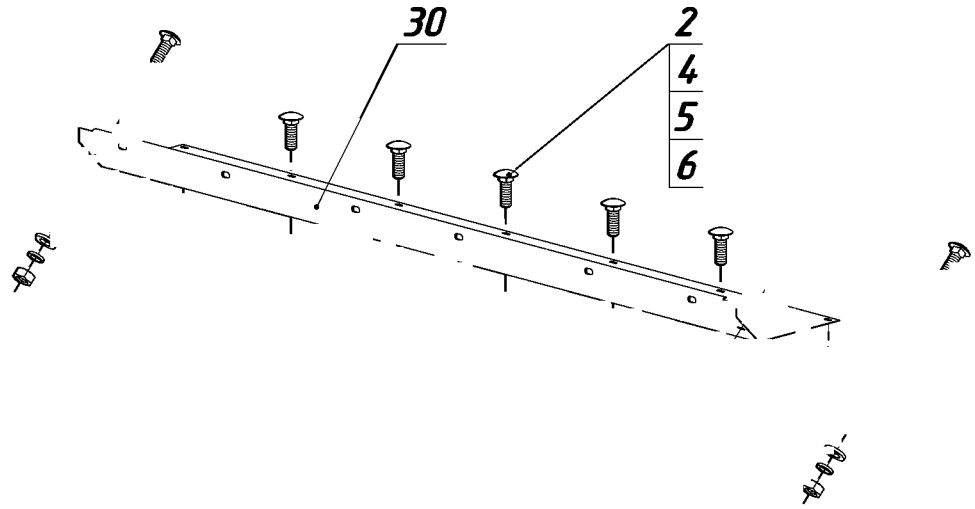

113С 01.000А
Рама

Корпус (правая сторона) (лист 3)

Рис. 2-14

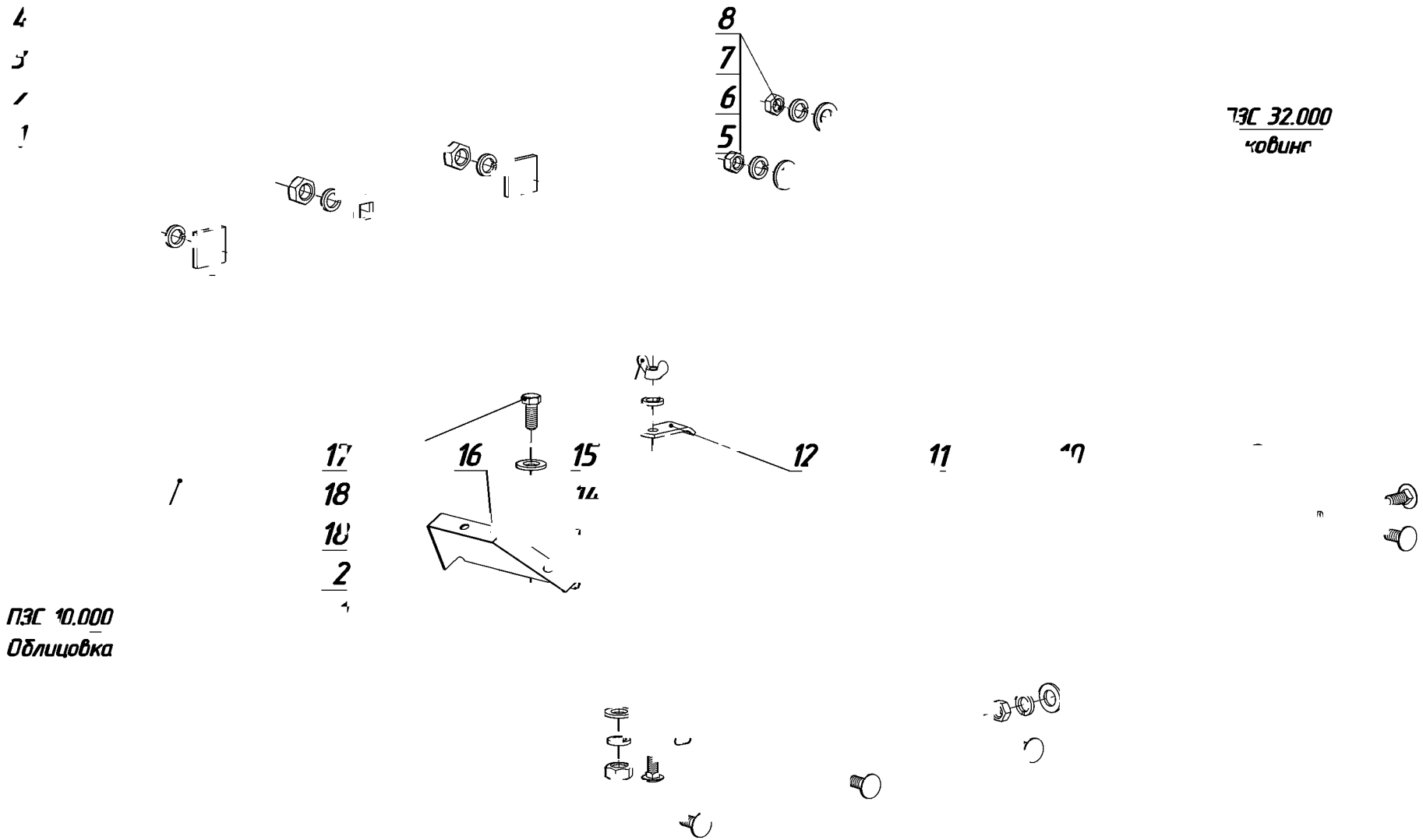

Капот ПЗС 33.000 с установленными элементами

Рис. 2-15

Корпус (правая сторона) (лист 2, лист 3) Рис. 2-13, 2-14

№	Обозначение	Наименование	Кол-во, шт.
28	ПЗС 00.407А-01	Лист	1
29	ПЗС 00.405	Уголок	1
30	ПЗС 00.408	Лист	1

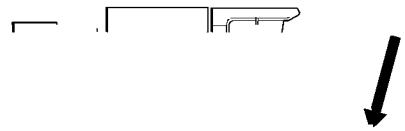

Капот ПЗС 33.000 с установленными элементами Рис. 2-15

№	Обозначение	Наименование	Кол-во, шт.
1	М8-6Н.5.019 ГОСТ 5915-70	Гайка	4
2	8.65Г.05 ГОСТ 6402-70	Шайба	4
3	КОП 27.505	Прокладка	3
4	М8х20.46.019 ГОСТ 7802-81	Болт	3
5	М6-6Н.5.019 ГОСТ 5915-70	Гайка	3
6	6.65Г.05 ГОСТ 6402-70	Шайба	3
7	С6х1,4.01.019 ГОСТ 6958-70	Шайба	3
8	М6х20.46.019 ГОСТ 7802-81	Болт	3
9	ПЗС 00.422	Уголок	1
10	ПЗС 33.000	Капот	1
11	ПЗС 00.100	Крышка	1
12	КМД 03.503	Прижим	1
13	М10х25.46.019 ГОСТ 7802-81	Болт	1
14	10.65Г.05 ГОСТ 6402-70	Шайба	1
15	М10-6Н.8.019 ГОСТ 3032-76	Гайка	1
16	ПЗС 00.403-01	Зашивка	1
17	М8-6gх20.58.019 ГОСТ 7796-70	Болт	1
18	С8.01.019 ГОСТ 11371-78	Шайба	2

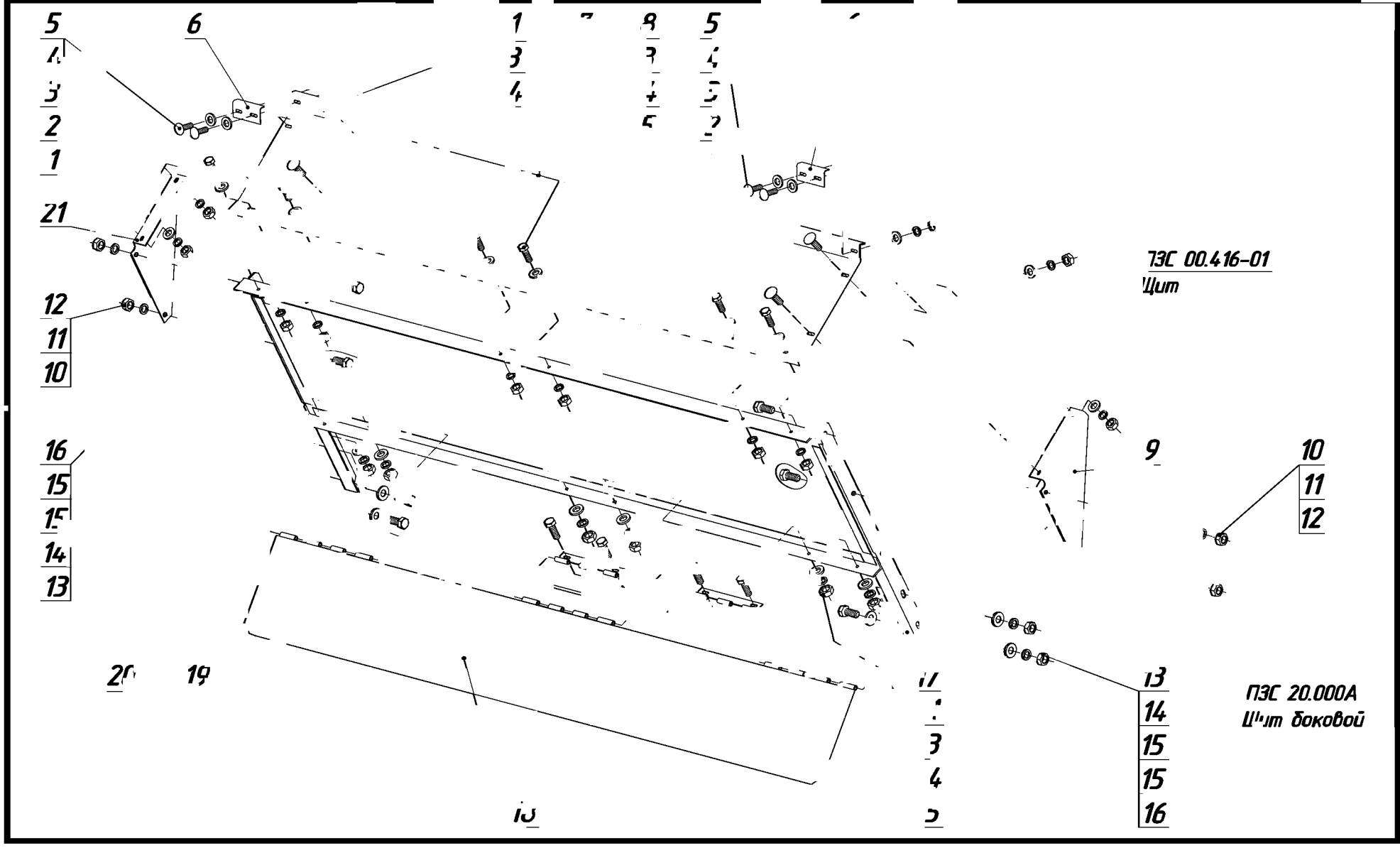

Корпус (левая сторона) (лист 1)

Рис. 2-16

Корпус (левая сторона) (лист 1 ... лист 3) Рис. 2-16 ... 2-18

№	Обозначение	Наименование	Кол-во, шт.
1	М6х20.46.019 ГОСТ 7802-81	Болт	68
2	С8.01.019 ГОСТ 11371-78	Шайба	16
3	С6х1,4.01.019 ГОСТ 6958-78	Шайба	71
4	.65Г.05 ГОСТ 6402-70	Шайба	73
5	М6-6Н.5.019 ГОСТ 5915-70	Гайка	73
6	ПЗС 00.402	Уголок	2
7	ПЗС 00.444	Щит	1
8	М6-6gх16.58.019 ГОСТ 7798-70	Болт	13
9	ПЗС 00.417	Кронштейн	1
10	М8-6Н.5.019 ГОСТ 5915-70	Гайка	12
11	8.65Г.05 ГОСТ 6402-70	Шайба	12
12	М8-6gх25.58.019 ГОСТ 7796-70	Болт	7
13	М10-6Н.5.019 ГОСТ 5915-70	Гайка	8
14	10.65Г.05 ГОСТ 6402-70	Шайба	8
15	С10.01.019 ГОСТ 11371-78	Шайба	15
16	М10-6gх25.58.019 ГОСТ 7796-70	Болт	7
17	ПЗС 12.000	Щит ветровой	1
18	ЗС 23.000	Козырек	1
19	КХ 6017А	Ось петли*	3
20	ПЗС 18.401	Створка шарнира*	3
21	ПЗС 00.417-01	Кронштейн	1
22	ПЗС 20.000А	Щит боковой	1
23	ПЗС 00.416-01	Щит	1
24	ПЗС 00.415	Кронштейн	1
25	ПЗС 00.411	Лист	1
26	ПЗС 00.416	Обечайка	1
27	ПЗС 00.405	Уголок	1
28	ПЗС 00.407	Лист	1
29	ПЗС 00.409	Отсекатель	1
30	ПЗС 09.000	Облицовка	1

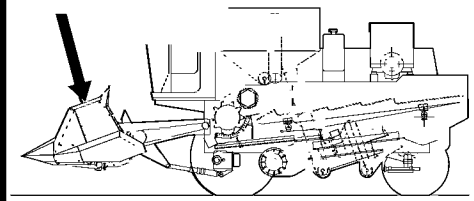

* элементы ПЗС 23.000 Козырек

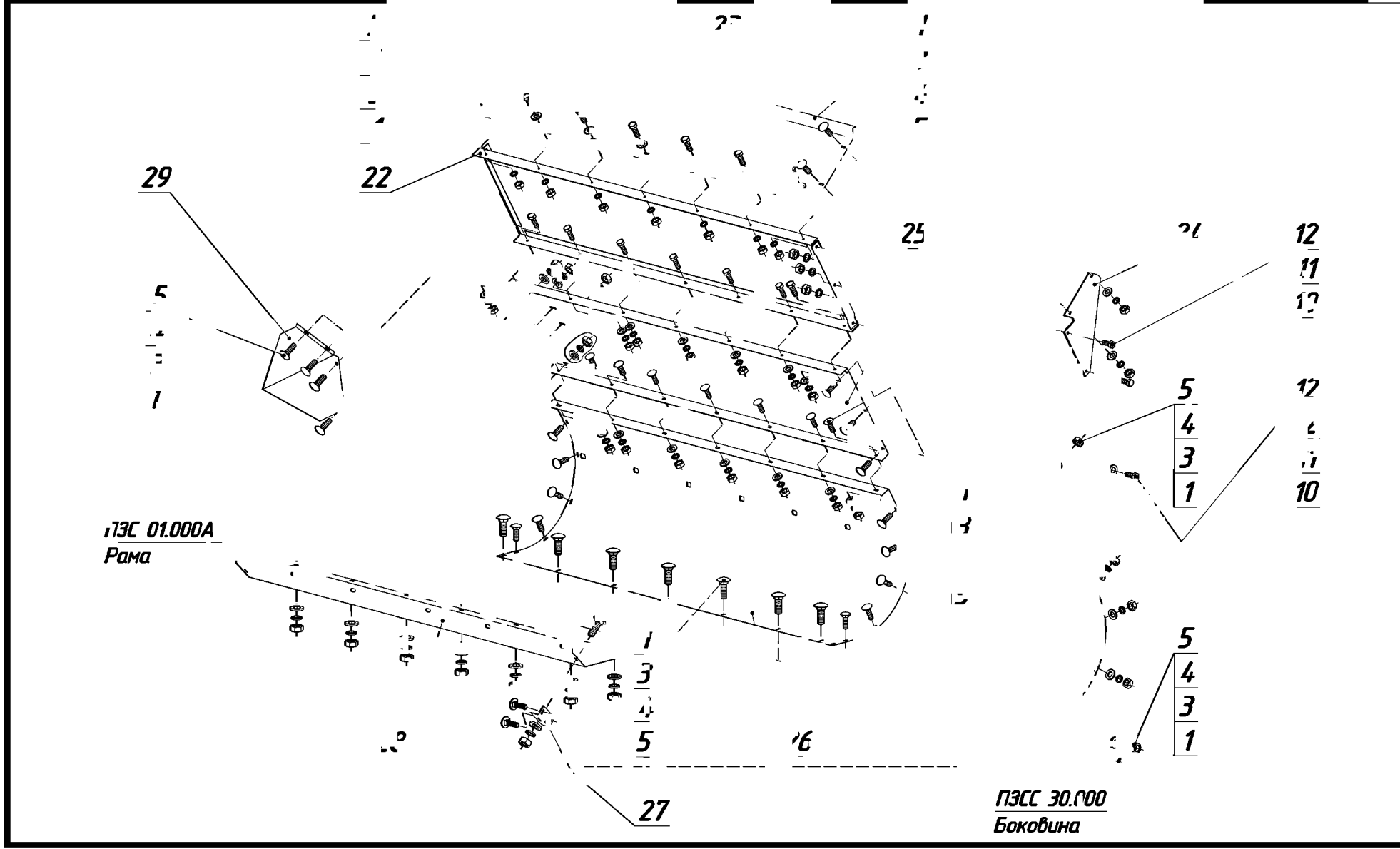

Корпус (левая сторона) (лист 2)

Рис. 2-17

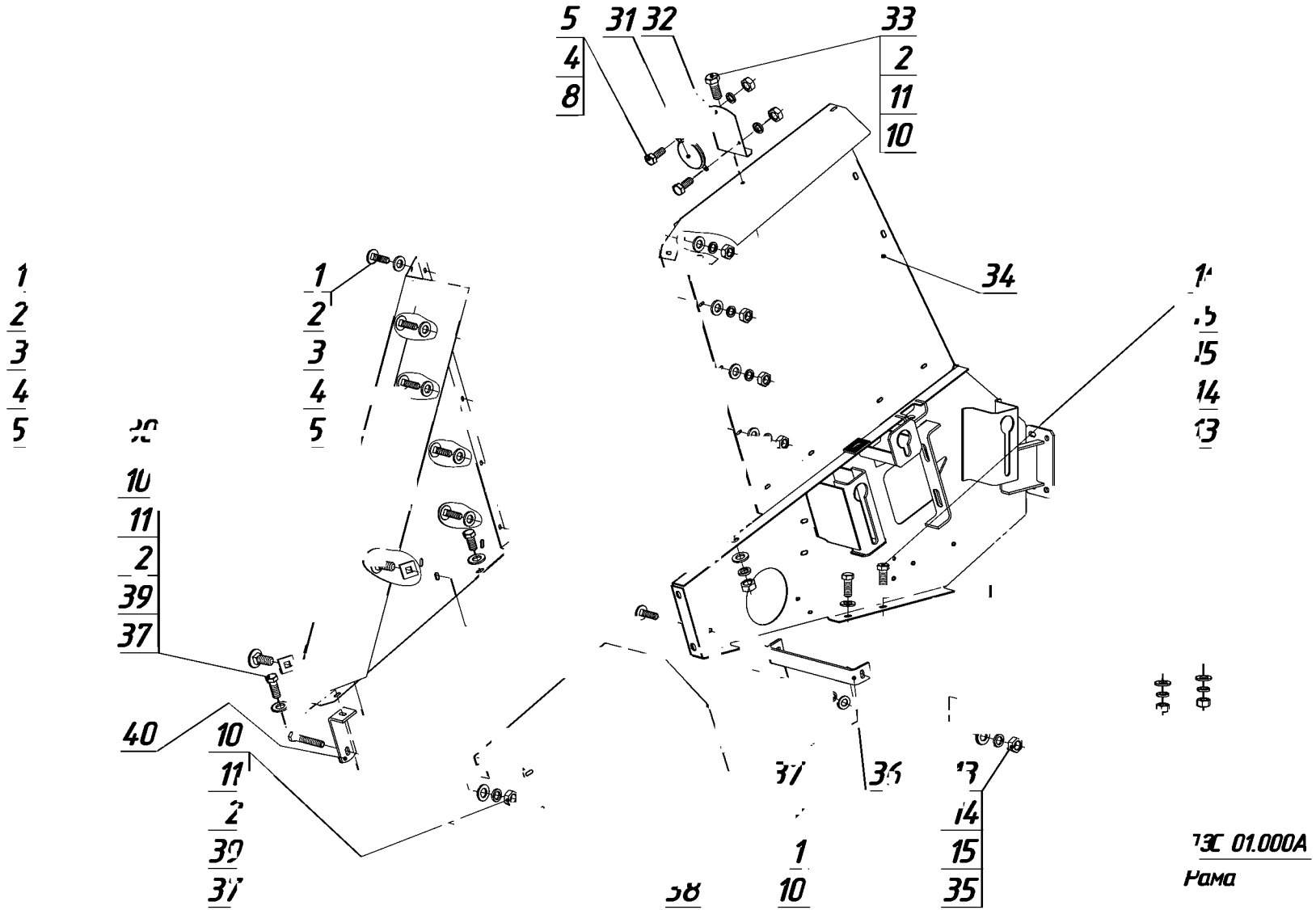

Корпус (левая сторона) (лист 3)

Рис. 2-18

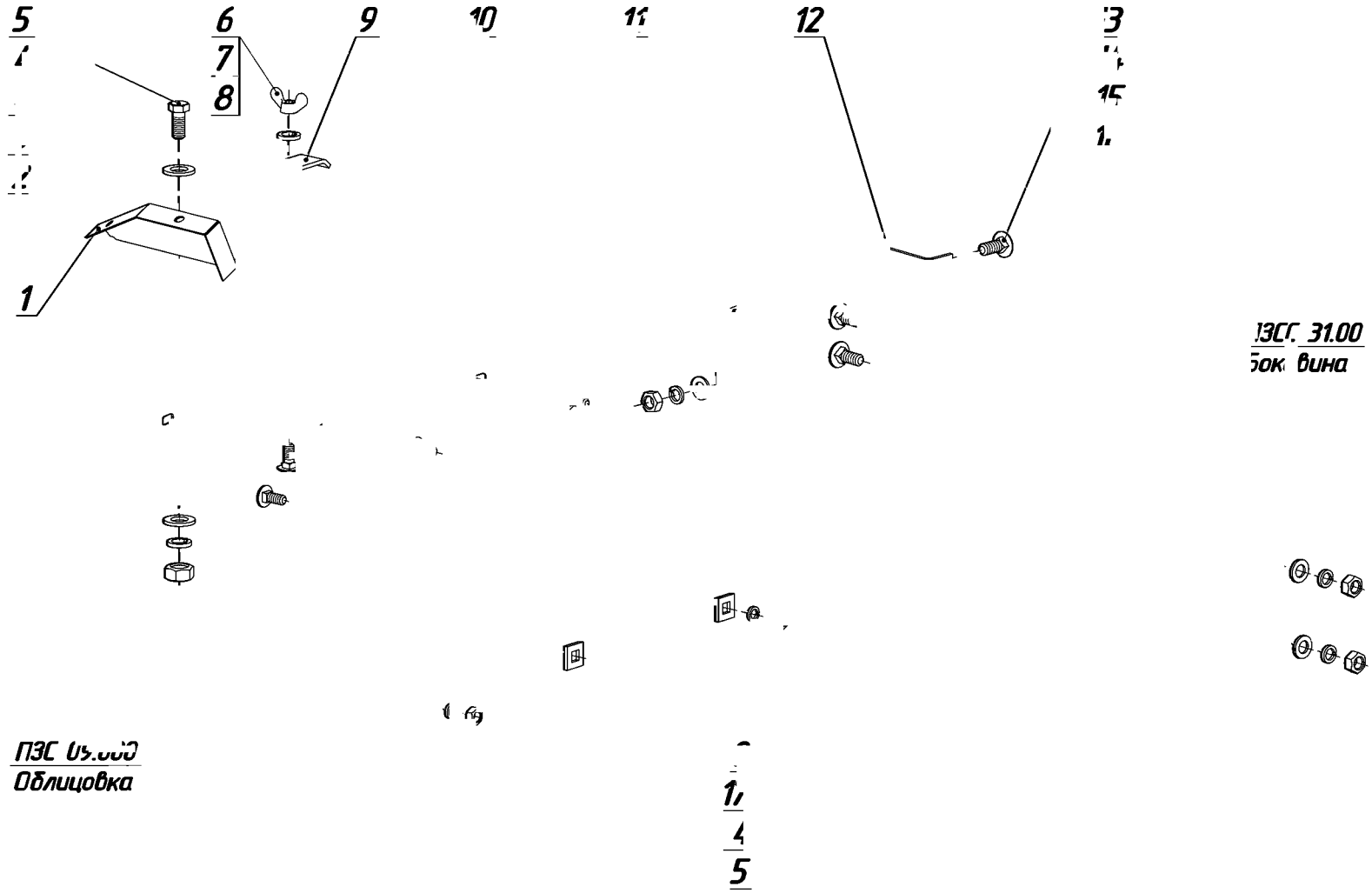

Капот ПЗС 33.000-01

Рис. 2-19

Корпус (левая сторона) (лист 3)

Рис. 2-18

№	Обозначение	Наименование	Кол-во, шт.
31	ФП 315"0" ТУ 37.003.079-80	Световозвращатель**	1
32	КОП 00.439	Кронштейн**	1
33	М8-6gх20.58.019 ГОСТ 7796-70	Болт	1
34	ПЗСС 30.000	Половина	1
35	М10-6gх65.58.019 ГОСТ 7795-70	Болт	1
36	ПЗС 00.426А	Кронштейн	1
37	М8х20.46.019 ГОСТ 7802-81	Болт	4
38	ПЗС 00.401-01	Ограждение	1
39	КОП 27.505	Прокладка	2
40	ПЗС 00.503	Ушко	1

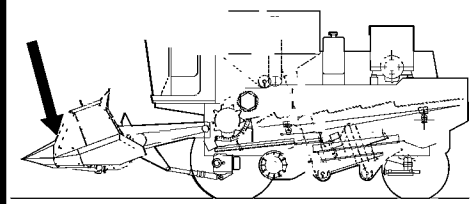

Капот ПЗС 33.000-01

Рис. 2-19

1	ПЗС 00.403	Зашивка	1
2	М8-6Н.5.019 ГОСТ 5915-79	Гайка	4
3	8.65Г.05 ГОСТ 6402-70	Шайба	4
4	С8.01.019 ГОСТ 11371-78	Шайба	2
5	М8-6gх20.58.019 ГОСТ 7796-70	Болт	1
6	М10-6Н.8.019 ГОСТ 3032-76	Гайка	1
7	10.65Г.05 ГОСТ 6402-70	Шайба	1
8	М10х25.46.019 ГОСТ 7802-81	Болт	1
9	КМД 03.503	Прижим	1
10	ПЗС 00.100	Крышка	1
11	ПЗС 33.000-01	Капот	1
12	ПЗС 00.402-01	Уголок	1
13	М6х20.46.019 ГОСТ 7802-81	Болт	3
14	С6х1,4.01.019 ГОСТ 6958-	Шайба	3
15	6.65Г.05 ГОСТ 6402-70	Шайба	3
16	М6-6Н.5.019 ГОСТ 5915-70	Гайка	3
17	КОП 27.505	Прокладка	3
18	М8х20.46.019 ГОСТ 7802-81	Болт	3

** элементы КПР 00.620 Световозвращатель

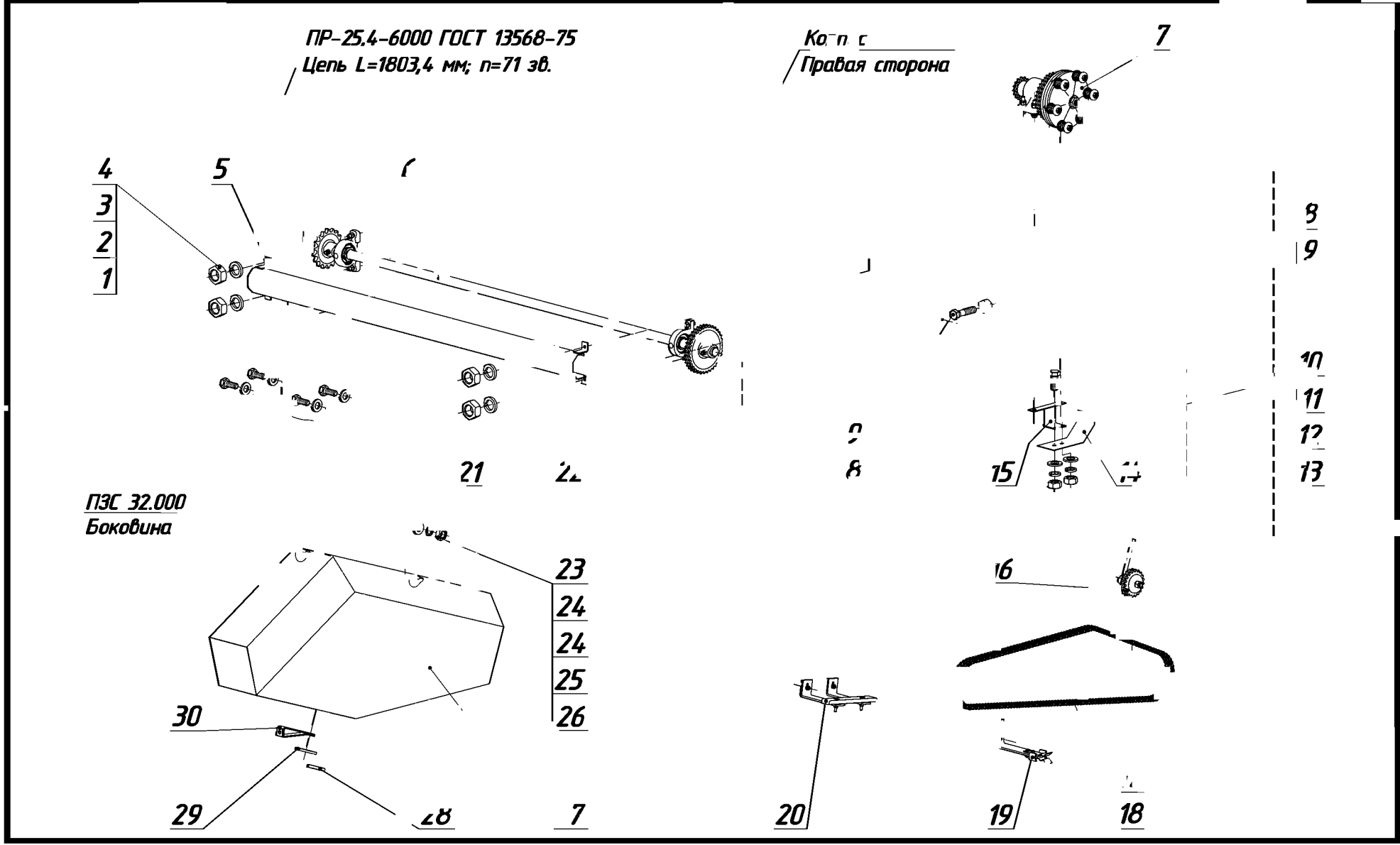

Привод (правая сторона) с ограждением ПЗС 18.000А-01 Рис. 2-20

Привод (правая сторона) с ограждением ПЗС 18.000А-01 Рис. 2-20

№	Обозначение	Наименование	Кол-во, шт.
1	М10-6Н.5.019 ГОСТ 5915-70	Гайка	4
2	10.65Г.05 ГОСТ 6402-70	Шайба	4
3	С10.01.019 ГОСТ 11371-78	Шайба	4
4	М10-6gх25.58.019 ГОСТ 7796-70	Болт	4
5	ПЗС 28.000	Ограждение	1
6	ПЗС 15.000	Вал промежуточный	1
7	КМД 40.000А	Привод русел	1
8	М12-6gх50.58.019 ГОСТ 7795-70	Болт	2
9	М12-6Н.5.019 ГОСТ 5915-70	Гайка	2
10	М8-6gх20.58.019 ГОСТ 7796-70	Болт	2
11	С8.01.019 ГОСТ 11371-78	Шайба	2
12	8.65Г.05 ГОСТ 6402-70	Шайба	2
13	М8-6Н.5.019 ГОСТ 5915-70	Гайка	2
14	ПЗС 00.414	Лист	1
15	ПЗС 00.150	Опора	1
16	КОШ 00.720	Звездочка натяжная	1
17	2ПР-15,875-4540 ГОСТ 13568-75	Цепь L=2587,625 мм; n=163 зв.	1
18	С-2ПР-15875-4540 ГОСТ 13568-75	Звено	1
19	ПЗС 00.010	Защелка	1
20	ПЗС 00.502 и КСКУ 06.16.001А	Кронштейны с ползуном	1
21	ККХ 6017А	Ось петли*	2
22	ПЗС 18.401	Створка шарнира*	2
23	М6-6gх16.58.019 ГОСТ 7798-70	Болт*2	4
24	6.01.019 ГОСТ 11371-78	Шайба*2	8
25	6.65Г.05 ГОСТ 6402-70	Шайба*2	4
26	М6-6Н.5.019 ГОСТ 5915-70	Гайки*2	4
27	ПЗС 18.010А-01	Ограждение*2	1
28	25х16.019 ГОСТ 397-79	Шплинт*2	1
29	10.01.019 ГОСТ 11371-78	Шайба*2	1
30	ПЗС 18.060	Упор*2	1

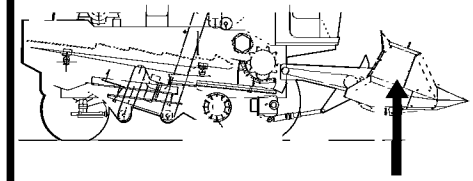

* элементы ПЗС 18.020 Петля

*2 элементы ПЗС 18.000А-01 Ограждение

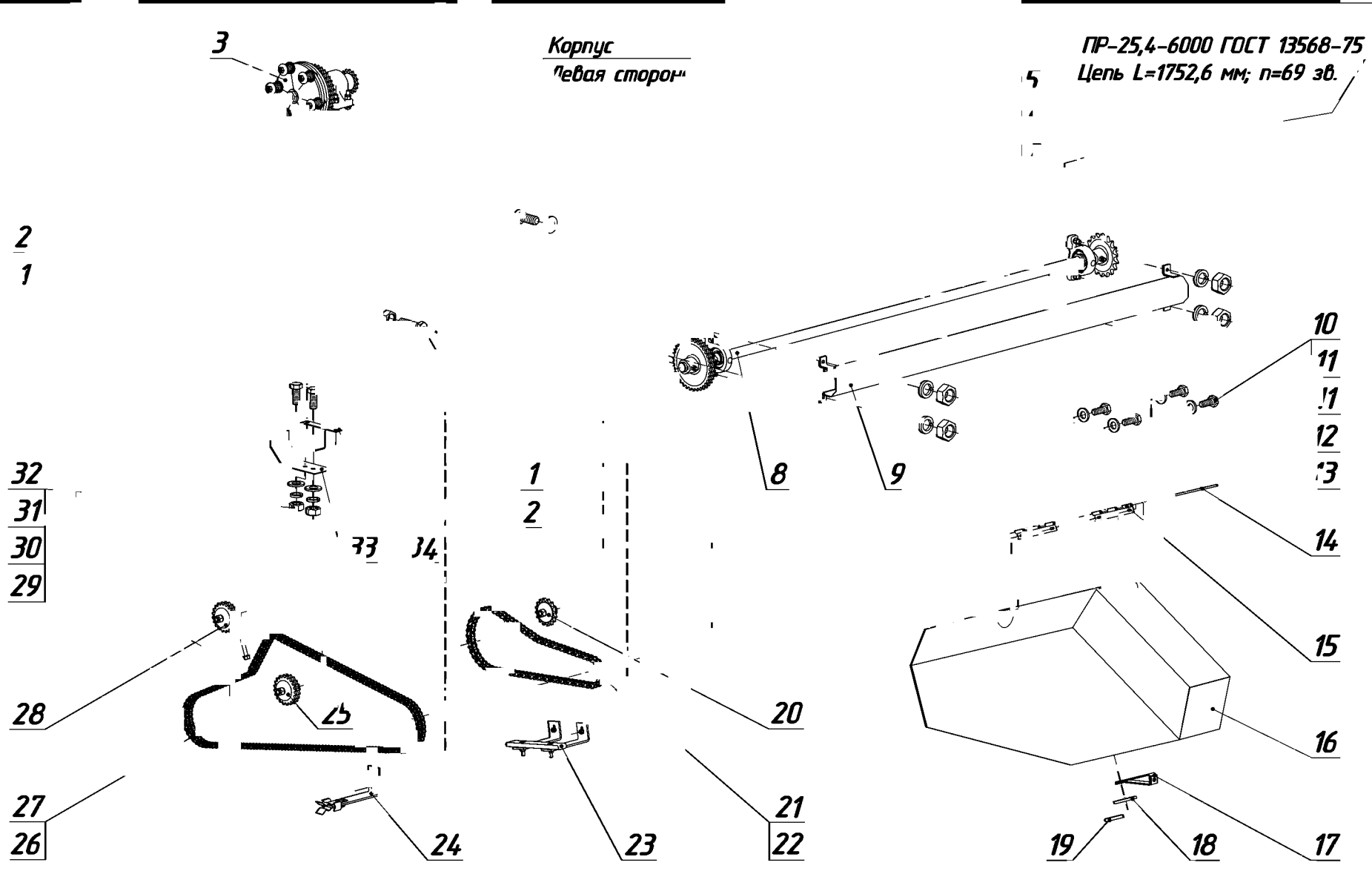

Привод (левая сторона) с ограждением ПЗС 18.000А

Рис. 2-21

Привод (левая сторона) с ограждением ПЗС 18.000А

Рис. 2-21

№	Обозначение	Наименование	Кол-во, шт.
1	М12-6Н.5.019 ГОСТ 5915-70	Гайка	2
2	М12-6х50.58.019 ГОСТ 7795-70	Болт	2
3	КМД 40.000А	Привод русел	1
4	М10-6х25.58.019 ГОСТ 7796-70	Болт	4
5	С10.01.019 ГОСТ 11371-78	Шайба	4
6	10.65Г.05 ГОСТ 6402-70	Шайба	4
7	М10-6Н.5.019 ГОСТ 5915-70	Гайка	4
8	ПЗС 14.000	Вал промежуточный	1
9	ПЗС 28.000	Ограждение	1
10	М6-6х16.58.019 ГОСТ 7798-70	Болт*	4
11	6.01.019 ГОСТ 11371-78	Шайба*	8
12	6.65Г.05 ГОСТ 6402-70	Шайба*	4
13	М6-6Н.5.019 ГОСТ 5915-70	Гайка*	4
14	ККХ 6017А	Ось петли*[2]	2
15	ПЗС 18.401	Створка шарнира*[2]	2
16	ПЗС 18.010А	Ограждение*	1
17	ПЗС 18.060	Упор*	1
18	10.01.019 ГОСТ 11371-78	Шайба*	1
19	25х16.019 ГОСТ 397-79	Шплинт*	1
20	КОШ 00.030Б	Звездочка натяжная	1
21	ПР-19,05-3180 ГОСТ 13568-75	Цепь L=1466,85 мм; n=77 зв.	1
22	С-ПР-19,05-3180 ГОСТ 13568-75	Звено	1
23	ПЗС 00.502 и КСКУ 06.16.001А	Кронштейны с ползуном	1
24	ПЗС 00.010	Защелка	1
25	ККП-3.57.010	Звездочка	1
26	2ПР-15,875-4540 ГОСТ 13568-75	Цепь L=2714,625 мм; n=171 зв.	1
27	С-2ПР-15,875-4540 ГОСТ 13568-75	Звено	1
28	КОШ 00.720	Звездочка натяжная	1
29	М8-6Н.5.019 ГОСТ 5915-70	Гайка	2
30	8.65Г.05 ГОСТ 6402-70	Шайба	2
31	С8.01.019 ГОСТ 11371-78	Шайба	2
32	М8-6gх20.58.019 ГОСТ 7796-70	Болт	2
33	ПЗС 00.414	Лист	1
34	ПЗС 00.150	Опора	1

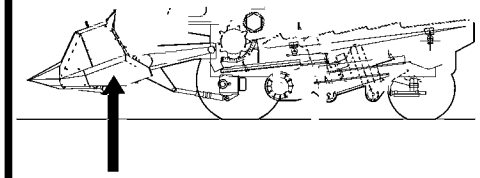

* элементы ПЗС 18.000А Ограждение

*[2] элементы ПЗС 18.020 Петля

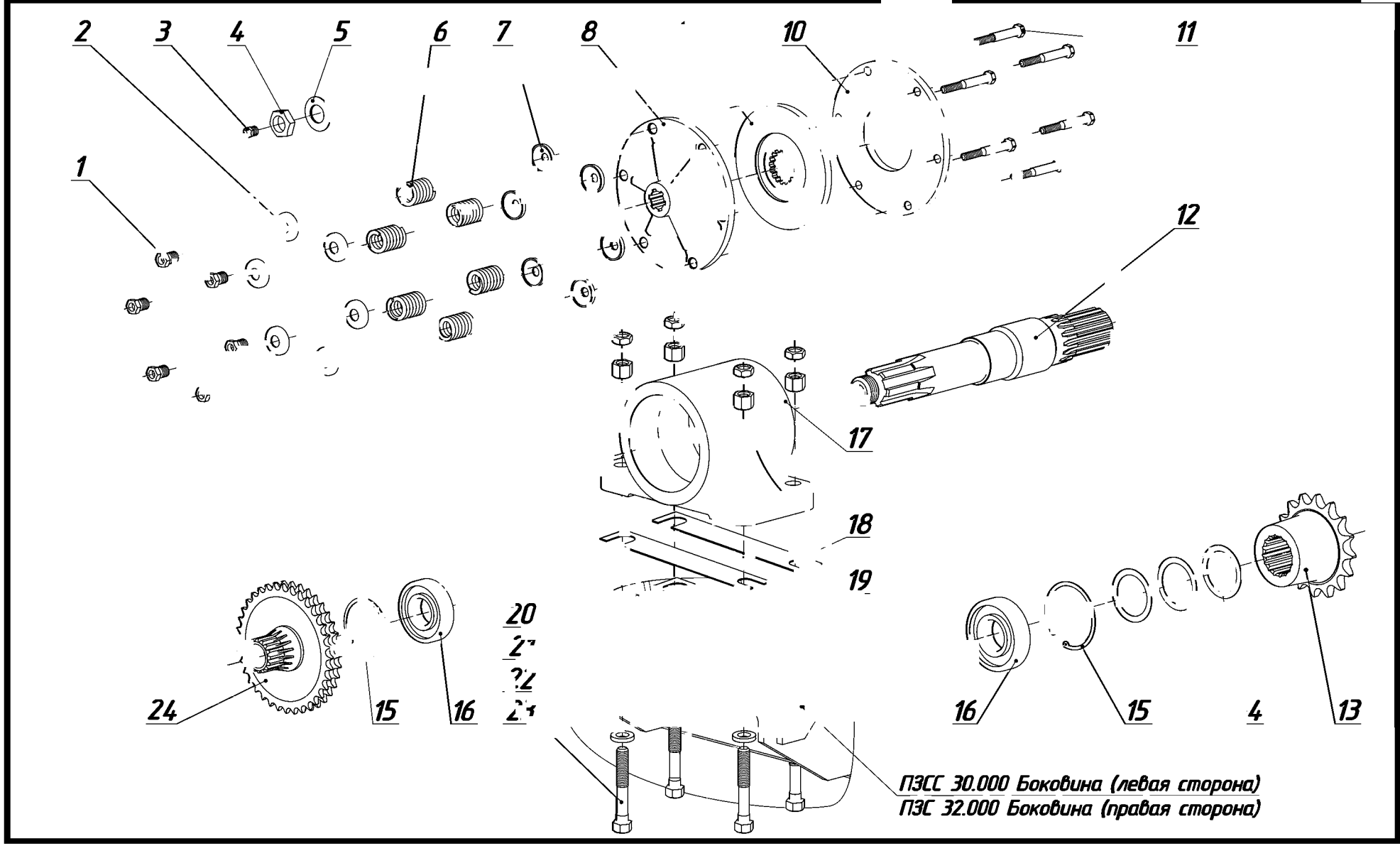

Привод русел КМД 40.000А

Рис. 2-22

Привод русел КМД 40.000А

Рис. 2-22

№	Обозначение	Наименование	Кол-во, шт.
1	КМД 40.607	Гайка	6
2	КМД 40.401-02	Тарелка	6
3	1.2.Ц6 ГОСТ 19853-74	Масленка	1
4	2М24х2-6Н.04.019 ГОСТ 5916-70	Гайка	1
5	КОШ 69.401	Шайба	1
6	КМД 40.605	Пружина	6
7	КМД 40.401	Тарелка	6
8	КМД 40.601Б	Диск	1
9	45-3502040А	Колодка тормозная армированная*	1
10	КМД 40.602А	Диск	1
11	КМД 40.606А	Болт	6
12	КМД 40.603А	Вал	1
13	ПЗС 00.612	Полумуфта	1
14	КСКУ 06.16.404-02	Шайба регулировочная**	5
15	В80 ГОСТ 13943-68	Кольцо	2
16	180508К2617 ГОСТ 8882-75	Подшипник	2
17	КСКУ 06.38.102	Корпус	1
18	КСКУ 06.38.405	Прокладка**	5
19	КСКУ 06.38.405-03	Прокладка**	12
20	2М12-6Н.04.019 ГОСТ 5916-70	Гайка	4
21	2М12-6Н.5.019 ГОСТ 5915-70	Гайка	4
22	12х3.01.019 ГОСТ 11371-78	Шайба**	8
23	М12-6gх60.58.019 ГОСТ 7795-70	Болт	4
24	КМД 40.010	Звездочка	1

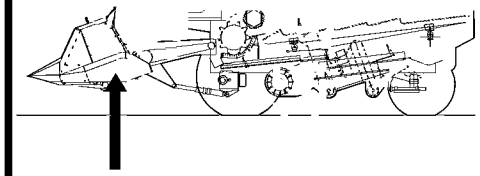

* допускается замена на 50-3502040А Диск

** наибольшее количество

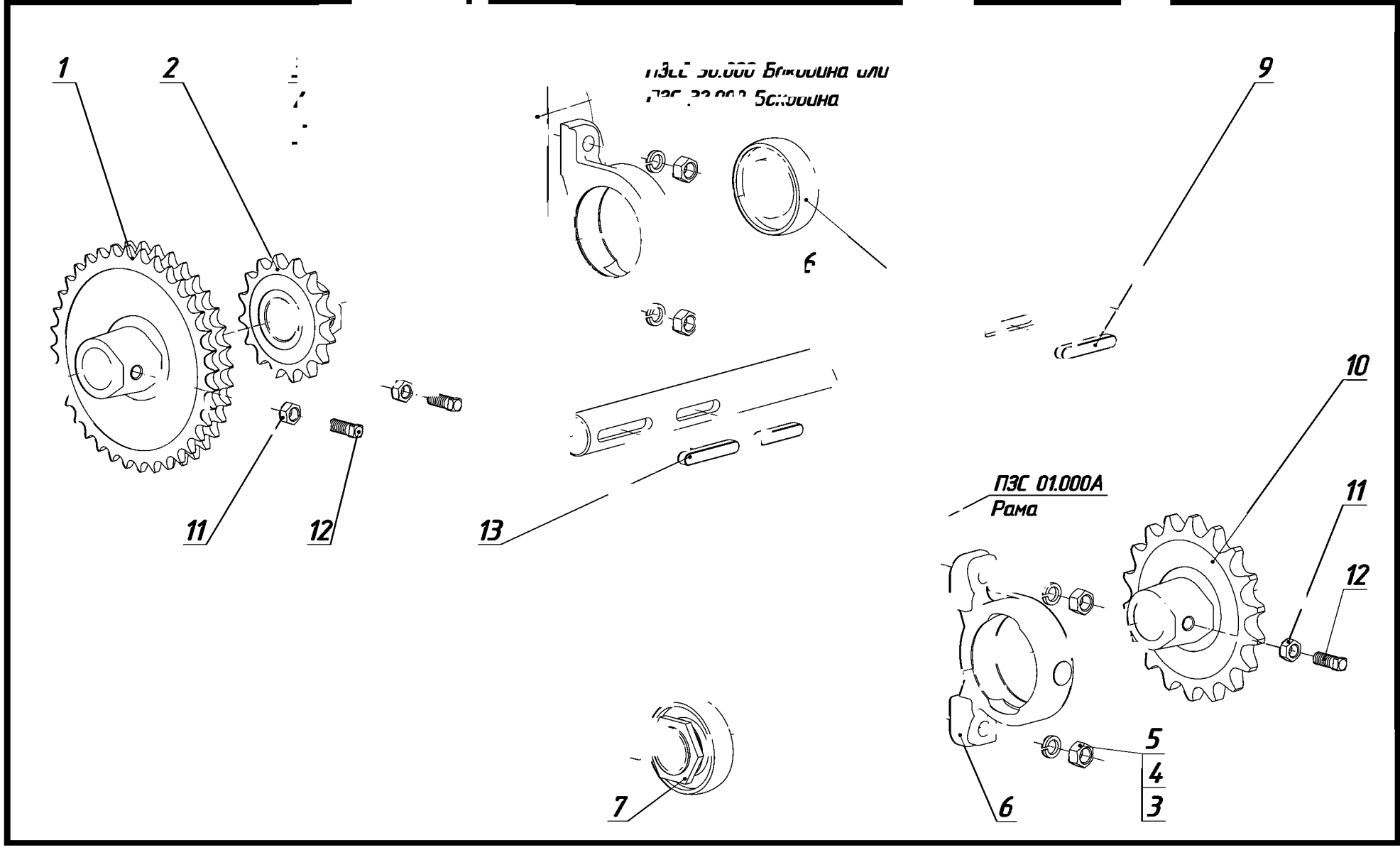

Валы промежуточные ПЗС 14.000 и ПЗС 15.000 Рис. 2-23

Валы промежуточные ПЗС 14.000 и ПЗС 15.000 Рис. 2-23

№	Обозначение	Наименование	ПЗС 14.000 Кол-во, шт.	ПЗС 15.000 Кол-во, шт.
1	КМД 02.220	Звездочка сварная	1	1
2	Н 022.324-01	Звездочка	1	-
3	М12-6gх50.58.019 ГОСТ 7795-70	Болт	4	4
4	12.65Г.05 ГОСТ 6402-70	Шайба	4	4
5	М12-6Н.5.019 ГОСТ 5915-70	Гайка	4	4
6	Н 027.005-01	Корпус подшипника	2	2
7	1680207С17 ТУ 37.006.084-90	Подшипник	2	2
8	ПЗС 14.602	Вал	1	-
	ПЗС 15.601	Вал	-	1
9	10х8х63 ГОСТ 23360-78	Шпонка	2	2
10	Н 022.030-35	Звездочка	1	1
11	М10-6Н.5.019 ГОСТ 5915-70	Гайка	3	2
12	ВМ10-6gх25.22Н.019 ГОСТ 1485-84	Винт	3	2
13	10х8х50 ГОСТ 23360-78	Шпонка	1	-

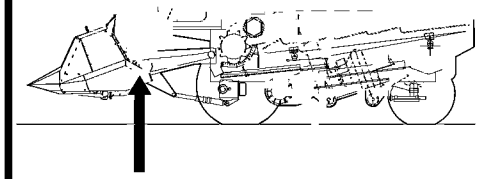

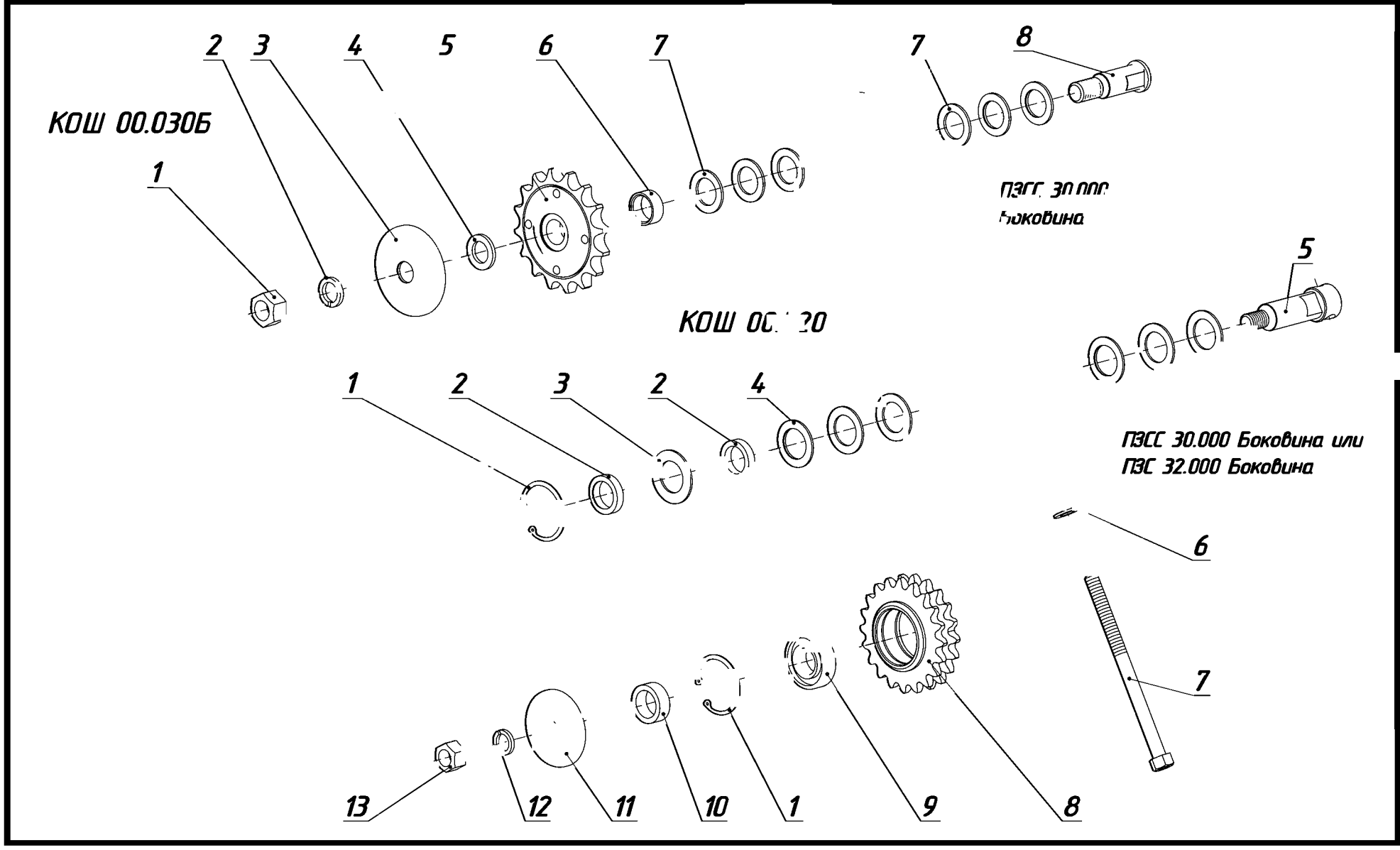

Звездочки натяжные КОШ 00.030Б и КОШ 00.720 Рис. 2-24

Звездочка натяжная КОШ 00.030Б

Рис. 2-24

№	Обозначение	Наименование	Кол-во, шт.
1	2М16х1,5-6Н.5.019 ГОСТ 5915-70	Гайка	2
2	16.65Г.05 ГОСТ 6402-70	Шайба	2
3	КОШ 39.401	Шайба защитная	1
4	16х3.01.0115 ГОСТ 10450-78	Шайба	1
5	Н 206.07.000А	Звездочка натяжная	1
6	КОШ 00.015	Втулка*	1
7	20х2.01.0115 ГОСТ 10450-78	Шайба	7
8	КОШ 39.601-Э	Ось	1

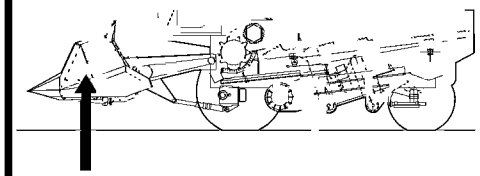

* допускается замена на КОШ 39.101 Втулка или КОШ 39.801 Втулка

Звездочка натяжная КОШ 00.720

Рис. 2-24

№	Обозначение	Наименование	Кол-во, шт.
1	В52 ГОСТ 13943-68	Кольцо	2
2	КОП 39.102А	Втулка*	2
3	27х2.01.019 ГОСТ 11371-78	Шайба	1
4	27х2.01.019 ГОСТ 10450-78	Шайба	6
5	КОШ 00.612Б	Ось	1
6	12х2.01.019 ГОСТ 11371-78	Шайба	1
7	КОШ 00.730	Болт натяжной	1
8	КОП 68.601Б	Звездочка	1
9	180205 ГОСТ 8882-75	Подшипник	1
10	КОП 41.103А	Втулка**	2
11	КОП 39.401	Шайба защитная	1
12	16.65Г.05 ГОСТ 6402-70	Шайба	1
13	2М16х1,5-6Н.5.019 ГОСТ 5915-70	Гайка	1

* допускается замена на КОШ 00.016 Втулка распорная

** допускается замена на КОШ 00.017 Втулка распорная

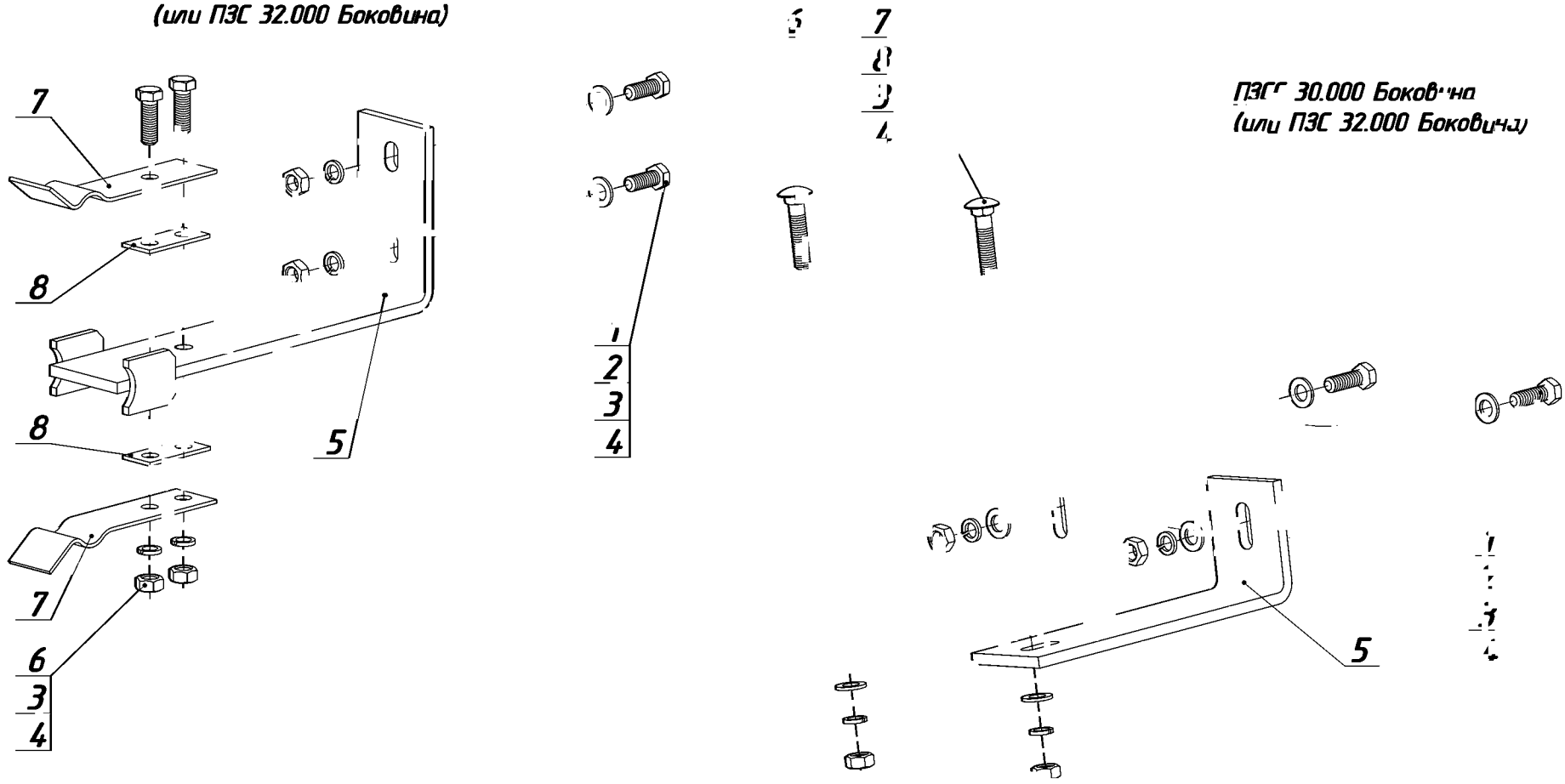

Элементы ПЗС-8-16

Рис. 2-25

Защелка ПЗС 00.010 Рис. 2-25

№	Обозначение	Наименование	Кол-во, шт.
1	М8х20.58.019 ГОСТ 7796-70	Болт	2
2	С8.01.019 ГОСТ 11371-78	Шайба	2
3	8.65Г.05 ГОСТ 6402-70	Шайба	4
4	М8.5.019 ГОСТ 5915-70	Гайка	4
5	ПЗС 00.080	Кронштейн	1
6	М8х25.58.019 ГОСТ 7796-70	Болт	2
7	ККП-3.75.413А	Пружина	2
8	ККП-3.75.504	Прокладка	2*

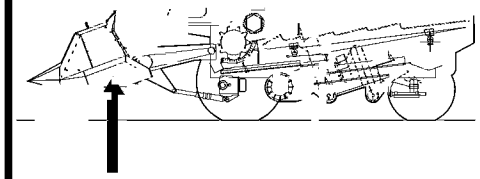

* наибольшее количество

Кронштейны ПЗС 00.502 с Полозком КСКУ 06.16.001А Рис. 2-25

1	М8-6gх25.58.019 ГОСТ 7796-70	Болт	2
2	С8.01.019 ГОСТ 6958-78	Шайба	4
3	8.65Г.05 ГОСТ 6402-70	Шайба	4
4	М8-6Н.5.019 ГОСТ 5915-70	Гайка	4
5	ПЗС 00.502	Кронштейн	2
6	КСКУ 06.16.001А	Полозок	2
7	М8х25.46.019 ГОСТ 7802-81	Болт	2
8	С8.01.019 ГОСТ 11371-78	Шайба	2

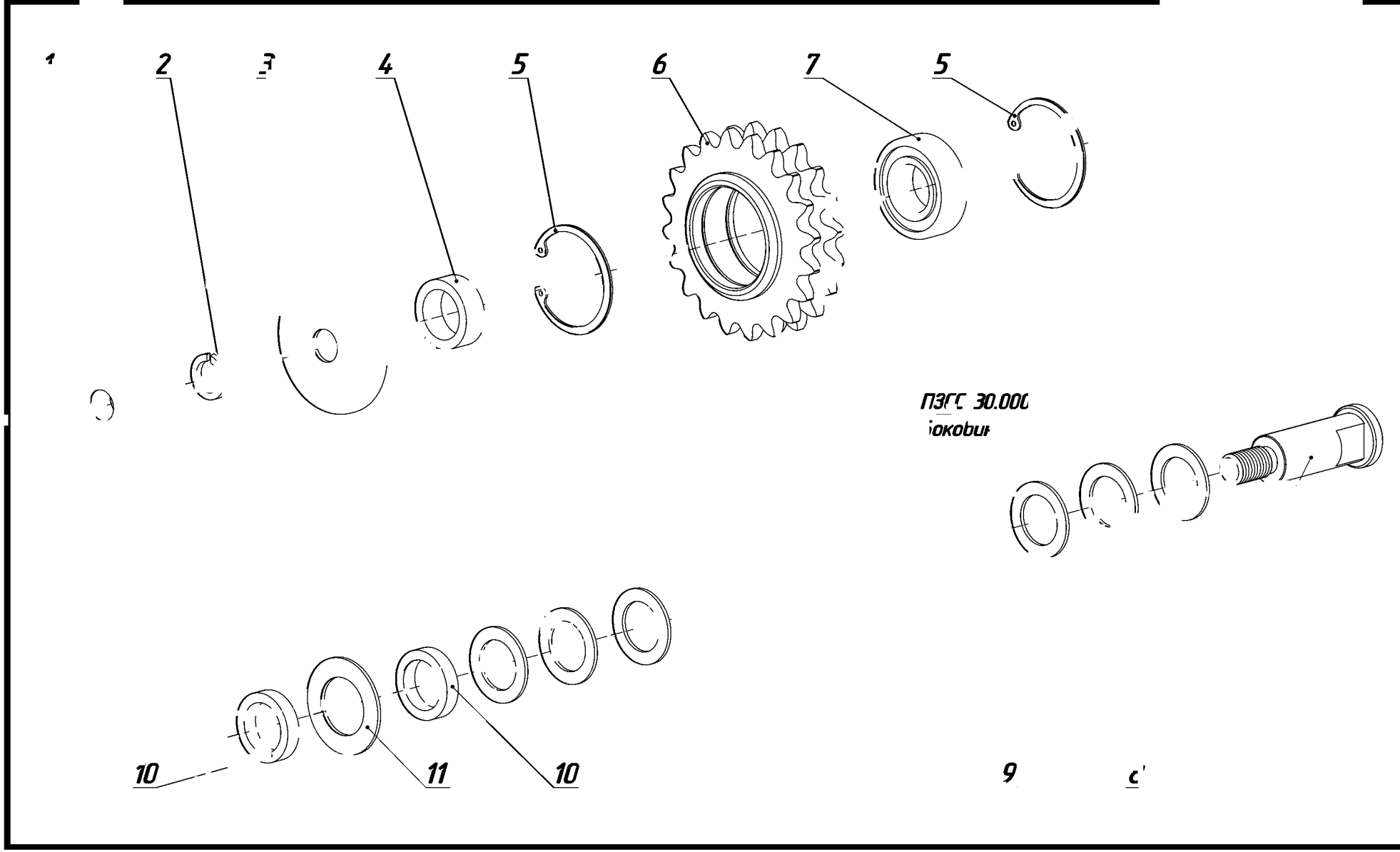

Звездочка натяжная ККП-3.57.010 Рис. 2-26

Звездочка натяжная ККП-3.57.010 Рис. 2-26

№	Обозначение	Наименование	Кол-во, шт.
1	2М16х1,5-6Н.5.019 ГОСТ 5915-70	Гайка	1
2	16.65Г.05 ГОСТ 6402-70	Шайба	1
3	КОП 39.401	Шайба защитная	1
4	КОП 41.103А	Втулка*	1
5	В52 ГОСТ 13943-68	Кольцо	2
6	КОП 68.601Б	Звездочка	1
7	180205 ГОСТ 8882-75	Подшипник	1
8	ККП-3.57.601	Ось	1
9	27х2.01.08кп.019 ГОСТ 10450-78	Шайба	6
10	КОП 39.102А	Втулка*[2]	2
11	27х2.01.08кп.019 ГОСТ 11371-78	Шайба	1

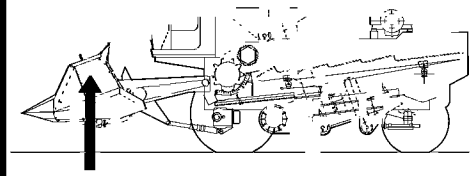

* допускается замена на КОШ 00.017 Втулка распорная

*[2] допускается замена на КОШ 00.016 Втулка распорная